Revell German submarine/ Deutsches U-Boot VII C

05015-0389

©2003 BY REVELL GmbH & Co. KG

PRINTED IN GERMANY

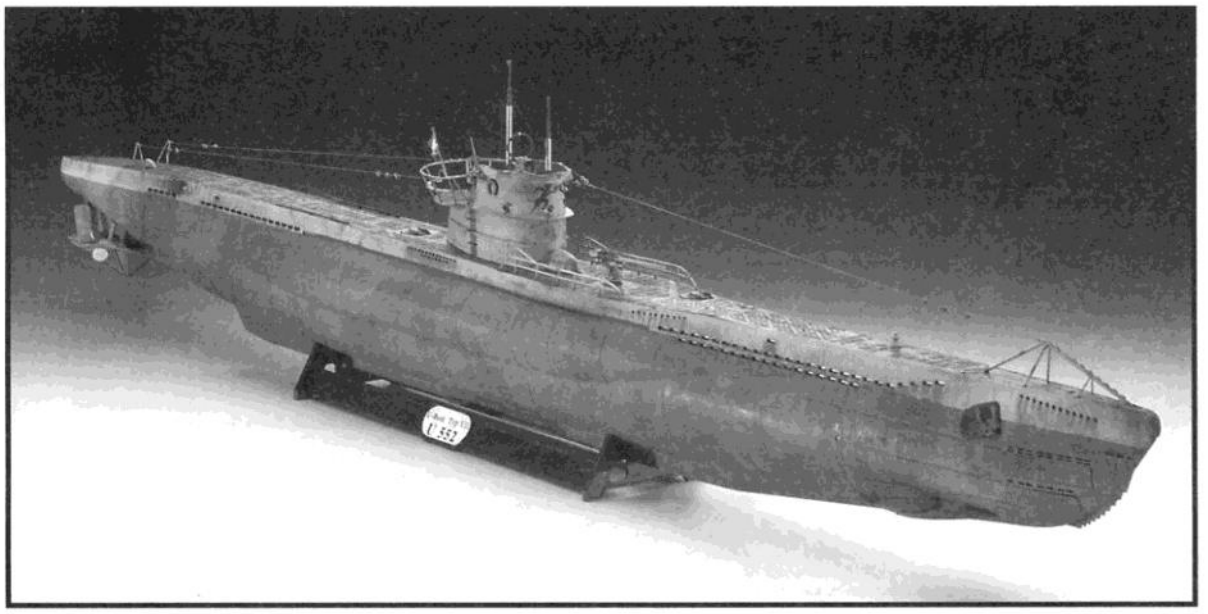

German Submarine /Deutsches U-Boot VII C

Der britisch-deutsche Flottenvertrag von 1935 führte zur Entwicklung deutscher U-Boote mit ca. 500 t Standartgewicht. Innerhalb dieser Tonnagebegrenzung galt es, einen kampfkräftigen U-Boottyp zu entwickeln. Auch sollten die im Ersten Weltkrieg gesammelten Erfahrungen im U-Booteinsatz Berücksichtigung finden. Der neue Entwurf erhielt die Typbezeichnung VII.

Als erste Version dieses neuen U-Bootes entstand der Typ VII-A. Charakteristisch für die neuen Boote waren die am Druckkörper angebrachten Satteltanks, die dem Boot eine gute Überwasserstabilität verliehen. Forderungen nach erhöhter Antriebsleistung und verbesserten Steuereigenschaften sowie verstärkter Torpedobewaffnung führten bereits 1936 zum Nachfolgetyp VII-B. Folge der Veränderungen und Verbesserungen am Boot war eine Verlängerung des Rumpfes um 2 Meter. Schon 1938 wurden weitere Veränderungen am Boot beschlossen, in deren Folge der U-Boot-Typ VII-C entstand. Das Boot wurde um einen weiteren Spantabstand verlängert. So konnte eine Vergrößerung der Zentrale und des Turmes, ein nochmals vergrößerter Brennstoffvorrat sowie verbesserte Taucheigenschaften erreicht werden.

Der erste Bauauftrag für ein VII-C Boot wurde 1938 erteilt, in der Folge entwickelte sich der Typ VII-C zum meistgebauten deutschen U-Boot des Zweiten Weltkrieges. Das Boot überzeugte durch seine robuste Bauart, seine hohe Tauchtiefe und die sehr gute Manövrierbarkeit. Im deutschen U-Bootbau stellte dieser Typ Abschluß und Höhepunkt der Tauchboot-Ära dar.

Dem Haupteinsatzzweck entsprechend stellte der Typ VII-C ein reines Angriffsboot dar, Englands Nachschubwege sollten durch gezielte Versenkung von Handelsschiffen nachhaltig gestört werden. Der Plan ging auf - alliierte Geleitzüge wurden von ganzen Rudeln deutscher U-Boote attackiert. Doch schon 1943 sollte sich das Blatt wenden, die Jäger wurden Gejagte. Neue Ortungsverfahren der Allierten - so das Radar spürten die „Graue Wölfe" genannten deutschen U-Boote selbst bei Nacht und Nebel gnadenlos auf. Schwerste Verluste für die deutsche U-Bootwaffe waren die Folge. Von rund 39.000 U-Bootmännern verloren über 33.000 ihr Leben auf See.

Der U-Boot-Typ VII-C spiegelt wie kein anderer Aufstieg und Fall der deutschen U-Bootwaffe im Zweiten Weltkrieg wider. Nach insgesamt 659 gebauten Booten des Typs VII-C wurde die Produktion 1944 zugunsten modernerer U-Boote eingestellt.

Eines der bekanntesten Typ VII-C Boote ist U 552. Gebaut bei Blohm & Voss wurde es am 4. Dezember 1940 in Dienst gestellt. Als „Roter Teufel" erlangte es nicht nur durch seine auffällige Turmbemalung Bekanntheit, auf erfolgreichen 15 „Feindfahrten" wurden allein durch dieses Boot 30 Schiffe mit einer Gesamttonnage von 152.250 BRT versenkt. Erster Kommandant von U 552 war Erich Topp, einer der höchstdekorierten Deutschen Soldaten im Zweiten Weltkrieg.

German Submarine /Deutsches U-Boot VII C

The British/German naval treaty of 1935 led to the development of German submarines with a standard weight of approximately 500 tons. Within this tonnage limit it was essential to develop a combat-capable type of submarine that would also take into account the experience gained with submarines in the First World War. The new design was designated the type VII.

The first version of this new submarine was the type VII-A. A characteristic feature of these new vessels was the trimming tanks attached to the pressure hull to give the submarine good surface stability. By 1936, the demand for greater power and improved steering characteristics as well as more powerful torpedoes had already led to the next type, the VII-B. A consequence of the modifications and improvements to the submarine was that the hull was lengthened by 2 metres. As early as 1938, further modifications had been decided upon, giving rise to the type VII-C. The sub was lengthened by another compartment. This made it possible to increase the size of the control room and conning tower, to further increase the fuel capacity and to improve the diving characteristics.

The first order for a type VII-C was placed in 1938. The type VII-C subsequently became the most frequently built German submarine of World War II; it was characterized by robust construction, low diving depth and excellent manoeuvrability. This type represents the ultimate high point of the German submarine era.

The main role of the type VII-C was purely as an offensive weapon, designed to carry out sustained disruption of the English supply lines by sinking targeted merchant ships. The plan worked. Allied convoys were attacked by whole packs of German submarines. But by 1943 the page had turned; the hunters became the hunted. The Allies had new search equipment such as radar that enabled them to track the German subs known as the "Grey Wolves" mercilessly even by night and in fog. This resulted in heavy losses for the German submarines. Of about 39,000 submariners over 33,000 lost their lives at sea.

The type VII-C like no other illustrates the rise and fall of the German submarine during World War II. After a total of 659 of the type VII-C had been built, in 1944 production was discontinued in favour of more modern submarines.

One of the best-known type VII-C submarines was the U 552. Built by Blohm and Voss it went into service on 4 December 1940. It became known as the "Red Devil", not only due to the conspicuous painting on its tower, but also because on 15 successful missions against the enemy, 30 ships with a total tonnage of 152,250 GRT were sunk by this sub alone. The first Commander of the U 552 was Erich Topp, one of the most decorated German officers in the Second World War.

Form hergestellt und im Eigentum von Revell Gmbh & Co. KG. Widerrechtliche Nachahmungen werden gerichtlich verfolgt.
Ce produit est propriété de la société Revell Gmbh & Co. KG. Toute utilisation ou duplication frauduleuse fera l'objet de poursuites en justice.
Modelado y en propiedad de Revell AG/Revell Monogramm Inc. Imitaciones ilícitas serán perseguidas por la ley.
Forma prodotta dalla Revell Gmbh & Co. KG. e di proprietà della stessa impresa, la quale procederà legalmente contro ogni imitazione abusiva.
Malli on Revell Gmbh & Co. KG. valmistama ja omaisuutta. Laittomaan kopiointiin tullaan puuttumaan oikeudellisin toimin.
Design utviklet av og eies av Revell Gmbh & Co. KG. Etterligning uten tillatelse blir gjenstand for rettslig forfølgelse.
Produkcja i prawa własności firmy Revell Gmbh & Co. KG. Nielegalne podrabianie jest zabronione pod odpowiedzialnością sądową.
Model, Revell Gmbh & Co. KG. firmasının mülkiyeti altında imal edilmiştir. Kanuna aykırı taklitler mahkemece takip edilecektir.
A forma előállítója és a tulajdonjog birtokosa a Revell Gmbh & Co. KG. A jogellenes utánzatokat és hamisítványokat bírósági úton üldözik.
Mould manufactured by und property of Revell Gmbh & Co. KG. Illegal imitations are subject to prosecution.

Vorm vervaardigd door en eigendom van Revell Gmbh & Co. KG. Onrechtmatige nabootsingen worden gerechtelijk vervolgd.
Formas produzidas e de propriedade da Revell Gmbh & Co. KG. Cópias não autorizadas serão processadas jurídicamente Como determinado na lei.
Modellen tillverkad av och tillhör Revell Gmbh & Co. KG. All kopiering behvras enligt lagen om upphovsrätt.
Formen er fremstillet af Revell Gmbh & Co. KG. som også har ejendomsret. Lovstridige efterligninger sagsøges.
Модель изготовленб ичадчется собственностью фирмы Revell Gmbh & Co. KG. Противозбконные подделки преследч и отсч в судебном порцке.
Η μορφη κατασκευαοτηκε και περιηλθε ιδιοκτησια της Revell Gmbh & Co. KG. Οι παραυομες μμησεις θα καταδιωκονται δικαοτικως.
Tvar byl vytvoren firmou Revell Gmbh & Co. KG. a je jejím vlastnictvím. Proti nezákonným napodobeninám se bude postupovat soudní cestou.
Forma je proizvedena in je vlasnistvo Revell Gmbh & Co. KG. Neovlacene kopije bodo pravno kaznjene.

Vor dem Zusammensetzen gut durchlesen!

D: Achtung: Jedes Teil ist numeriert (1). Reihenfolge der Montageschritte beachten. Benötigte Werkzeuge: Messer und Feile zum Entfernen und Entgraten der Teile (2) Gummiband, Klebeband und Wäscheklammern zum Zusammenhalten der geklebten Einzelteile (3). Plastikteile in einer milden Waschmittellösung reinigen und an der Luft trocknen, damit der Farbanstrich und die Abziehbilder besser haften. Vor dem Ankleben prüfen ob Teile passen, Klebstoff sparsam auftragen Chrom und Farbe an den Klebeflächen entfernen. Kleine Teile anstreichen, bevor sie vom Rahmen entfernt werden (4) (5). Farben gut durchtrocknen lassen, erst dann den Zusammenbau fortsetzen. Jedes Abziehbildmotiv einzeln ausschneiden und ca. 20 Sekunden in warmes Wasser tauchen. Das Motiv an der bezeichneten Stelle vom Papier abschieben und mit Löschpapier andrücken.

NL: OPGELET: Voor de montage eerst goed de handleiding lezen. Elk onderdeel is genummerd (1). Let op de montagevolgorde. Benodigd gereedschap: mes en vijl voor het afbramen van de onderdelen (2); elastiek, plakband en wasknijpers voor het bij elkaar houden van de gelijmde onderdelen (3). Plastic onderdelen met een zacht afwasmiddel reinigen en vanzelf laten drogen, zodat de verf en de decals beter hechten. Controleer voor het lijmen of de onderdelen passen; lijm dun opbrengen. Chroom en verf van de lijmvlakken ver wijderen. Kleine onderdelen vervan voordat ze van het raam worden verwijderd (4) (5). Verf goed laten drogen, dan pas verdergaan met de montage. Elke decal afzonderlijk uitsnijden en ca. 20 sec. in warm water dopen. De decal op de aangegeven plaats van het papier schuiven en met vloeipapier aandrukken.

GB: ATTENTION: Read the instructions thoroughly prior to assembly. Each component is numbered (1). Adhere to specified sequence of assembly. Tools required: knife and file for removal of components from frame (2); rubber band, adhesive tape and clothes pegs for clamping components together after applying adhesive (3). Clean plastic components in a mild detergent solution and allow to air-dry so that paint and transfers adhere better. Prior to applying adhesive, check to see whether the components fit together; apply adhesive sparingly. Remove chrome and paint from the contact surfaces. Paint small components before removing them from the frame (4) (5). Allow paint to dry well, and only then continue to assemble. Cut out each transfer individually and immerse in warm water for approx. 20 seconds. Slide transfer off paper and into designated position, then press on with blotting paper.

F: ATTENTION : lisez bien la notice de montage avant de commencer. Choque pièce est numérotée (1). Respectez l'ordre des opérations. Outils nécessaires : couteau et lime pour ébarber les pièces (2); élastiques, ruban adhésif et pinces à linge pour maintenir les pièces collées (3. Nettoyez les pièces en matière plastique dans une solution douce de produit de lavage et faites-les sécher à l'air afin que la peinture et les décalcomanies tiennent mieux. Avant de mettre la colle, vérifiez si les pièces s'adaptent bien les unes aux autres; mettez peu de colle. Enlevez le chrome et la peinture des surfaces de collage. Peignez les petites pièces avant de les détacher de la grappe (4)(5). Laissez bien sécher la peinture avant de poursuivre l'assemblage. Découpez chaque décalcomanie séparément et plongez-la dans de l'eau chaude pendant 20 secondes environ. A l'endroit marqué, faites glisser le motif pour le séparer du papier et pressez-le sur emplacement avec du papier buvard.

E: ¡Atención! Antes de comenzar con el ensamblaje, leer detenidamente las instrucciones. Cada pieza va numerada (1). Téngase en cuenta el orden de operaciones del ensamblaje. Herramientas necesarias: Cuchilla y lima para desbarbar las piezas (2). Cintas de goma, cinta adhesiva y pinzas de ropa para sujetar las piezas pegadas (3). Lavar las piezas de plástico en una solución de detergente suave y dejar que se sequen al aire para mejorar asi la adhesión de la pintura y de las calcomanías. Antes de aplicar el pegamento comprobar si las piezas quedan correctamente adaptadas. Aplicar el pegamento sin excederse. Alejar de las superficies de pegado el cromado y la pintura. Pintar las piezas pequeñas antes de desprenderlas de su sujeción (4) (5). Antes de proseguir con el ensamblaje, dejar que se seque bien la pintura. Recortar las calcomanías una por una y sumergirlas durante unos 20 segundos en agua caliente. Deslizar del papel la calcomanía en el lugar adecuado y apretarla colocando encima de ella papel secante.

I: ATTENZIONE! E' PERMESSO L'USO AI BAMBINI SOPRA GLI 8 ANNI! Da usare sotto la supervisione d'adulti IMPORTANTE! Leggere attentamente le istruzioni d'uso, seguirle rigorosamente e tenerle sempre a portata di mano per una rapida consultazione. Tenere le confezioni e gli accessori lontana dalla portata dei bambini (sotto i 36 mesi) e degli animali. Lavarsi le mani e gli attrezzi alla fine di seduta d'assemblaggio. Adoperare solo gli accessori inclusi nella confezione oppure quelli consigliati nelle istruzioni d'uso. Non mangiare, bere o fumare durante il lavoro con prodotti contenenti solventi. Tenere i kits lontani da fonti di calore. Non portare il materiale a contatto con gli occhi, la pelle o la bocca; non ingerirlo. Non aspirare i vapori.

S: OBS: Läs instruktionerna noga igenom innan du sätter modellen samman. Varenda detalj är numrerad (1). V g beakta följden i sammansättningsstegen. Verktyg, som du kommer att behöva : kniv och fil för att skrapa detaljerna rena (2), gummiringar, tejp och klädnypor för att hålla samman de limmade detaljerna (3). Rengör plastdetaljerna in en mild tvättmedellösning och torka dem i luften för att lack och dekaler skall hålla bättre. Kolla, om detaljerna passar ihop innan du klistrar dem och använd limmet sparsamt. Avlägsna krom och lack från ytorna, som kommer att limmas ihop. Måla de små detaljerna innan du avlägsnar dem från ramen (4) (5). Låt lacket riktigt torka igenom innan du fortsätter med sammansättningen. Skär av varje dekalmotiv enskilt och doppa det i varmt vatten i ca 20 sekunder. Flytta motivet bort från papperet genom att trycka vid det angivna stället och tryck fast med löskpapper.

DK: BEMÆRK: Inden sammensætningen begyndes, skal byggevejledningen læses godt igennem. Hver del er nummereret (1). Rækkefølgen af monteringstrinnene skal overholdes. Nødvendigt værktøj: Kniv og fil til afgratning af delene (2); gummibånd, tape og tøjklemmer til at holde de klæbede (3) enkeltdele sammen. Plastikdelene renses i en mild sæbelud og lufttørres så malingen og overføringsbillederne bedre kan hæfte. Inden påførelsen kontrolleres om delene passer; limen påføres sparsommeligt. Krom og farve fjernes fra klæbefladerne. De små dele males inden de fjernes fra rammen (4) (5). Lod farven tørre godt inden sammensætningen fortsættes. Overføringsbilledernes motiver skæres ud enkeltvis og dyppes ca. 20 sek. i varmt vand. Skub motivet fra papiret og tryk det fast med trækpapir.

GR: ΠΡΟΣΟΧΗ: Πριν τη συναρμολόγηση, διαβάστε καλά τις οδηγίες. Κάθε εξάρτημα είναι αριθμημένο (1). Προσέξτε τη σειρά "των βημάτων" συναρμολόγησης. Απαιτούμενα εργαλεία: μαχαίρι και λίμα για τη λείανση των εξαρτημάτων (2), λαστιχένια ταινία, κολλητική ταινία και μανταλάκια για τη συγκράτηση των κολλημένων μεμονωμένων εξαρτημάτων (3). Καθαρίστε τα πλαστικά εξαρτήματα μέσα σε ένα "μαλακό" καθαριστικό διάλυμα και στεγνώστε τα στον αέρα, ώστε να υπάρξει καλύτερη πρόσφυση του χρώματος και των χαλκομανιών. Πριν το κόλλημα, ελέγξτε αν ταιριάζουν μεταξύ τους τα εξαρτήματα. Επαλείψτε οικονομικά την κόλλα. Απομακρύνετε από τις επιφάνειες επικόλλησης, χρώμιο και βαφή. Βάφτε τα μικρά εξαρτήματα, πριν απομακρυνθούν από το πλαίσιο (4) (5). Αφήστε να στεγνώσουν καλά τα χρώματα και ύστερα συνεχίστε τη συναρμολόγηση. Κόψτε ξεχωριστά το κάθε μοτίβο των χαλκομανιών και βουτήξτε το σε ζεστό νερό για περ. 20 δευτερόλεπτα. Απομακρύνετε το μοτίβο από το χαρτί, στο σημαδεμένο σημείο και πιέστε το με το στουπόχαρτο.

N: OBS! Les nøye igjennom monteringsanvisningen for sammenbyggingen. Hver del er nummerert (1). Følg rekkefølgen på monteringstrinnene. Nødvendig verktøy: Kniv og fil for fjerning av grader på delene (2), gummibånd, tape og klesklyper for å holde sammen de limede enkeltdelene (3). Rengjør plastdelene i mildt såpevann og la dem lufttørke, slik at fargen og bildene sitter bedre. Før pålimingen må det kontrolleres om delene passer: Ta på litt lim. Fjern krom og farge på klebeflatene. Mal de små delene før de fjernes fra rammen (4) (5). La fargene tørke godt før sammenmonteringen fortsettes. Skjær ut hvert av motivene for seg og legg dem i varmt vann i ca. 20 sekunder. Skyv motivet fra papiret på det merkede stedet og trykk på med trekkpapir.

P: ATENÇÃO: Antes de iniciar a montagem leia atentamente o manual de construção. Todas as partes componentes são numeradas (1). Atentar para a sequência das etapas de montagem. Ferramentas necessárias: Faca e lixa para aparar a rebarba das peças (2), elástico, fita adesiva e molas de roupa para sustentar as peças (3) durante a colagem. As peças de matéria plástica devem ser limpas numa solução fraca de detergente e secas ao ar, de forma que a demão de tinta e os decalques tenham uma boa adesão. Antes de colar, verificar se as peças encaixam; utilizar a cola em pequena quantidade. Eliminar o cromado e a tinta das superfícies a serem coladas. Não passar cola nas peças que ainda se encontram fixas na grade de matéria plástica. Pintar as peças pequenas antes de retirá-las da grade (4) (5). Deixar a tinta secar completamente para depois continuar com a montagem. Cortar separadamente cada um dos decalques e mergulhá-los em água morna durante aproximadamente 20 segundos. Decalcar os motivos do papel na posição indicada e secar com mata-borrão.

FIN: HUOMIO: Lue rakennusohjeet huolellisesti ennen kokoonpanoa. Jokainen osa on numeroitu (1). Huomioi osien oikea asennusjärjestys. Tarvittavat työkalut: Veitsi ja viila osien ylimääräisten purseitten poistamiseen (2); kuminauha, teippiä ja pyykkipoikia yhteenliimattujen osien paikallaanpitämiseksi (3). Puhdista muoviosat miedolla pesuaineliuoksella ja anna niiden kuivua itsestään, jotta maali ja siirtokuvat tarttuvat niihin paremmin. Tarkasta ennen liimausta, että osat sopivat toisiinsa; levitä liimaa säästeliäästi. Poista kromaus ja maali liimapinnoista. Maalaa pienet osat ennen kuin irrotat ne pidinraameista (4) (5). Anna maalin kuivua kunnolla ennen kuin jatkat kokoonpanoa. Leikkaa jokainen siirtokuva erikseen irti ja upota lämpimään veteen n. 20 sekunniksi. Irrota kuvio paperiin merkitystä kohdasta samalla painamalla imupaperi kuvion toista puolta vasten.

Read before you start!

RUS: Внимание: Перед сборкой хорошо прочитать руководство по монтажу. Каждая деталь пронумеро-вана (1). Соблюдать последовательность монтажа. Необходимые рабочие инструменты: нож и напиль-ник для зачистки деталей (2); резиновая лента, клейкая лента и зажимы для сушки белья для прижи-мания склеиваемых отдельных деталей (3). Детали из пластика очистить в растворе мягкого моющего средства и высушить на воздухе для того, чтобы краска и переводные картинки лучше прилипали. Перед приклеиванием проверить, подходят ли детали; клей наносить экономно. Хром и краску удалить с поверхностей склеивания. Небольшие детали покрасить перед тем, как они будут удалены из рамок (4) (5). Краску необходимо хорошо просушить, только после этого продолжать сборку. Каждую соответствующую переводную картинку отдельно вырезать и примерно на 20 секунд окунуть в теплую воду. На обозначенном месте картинку отделить от бумаги и прижать промокательной бумагой.

PL: UWAGA: Przed składaniem przeczytać dokładnie instrukcję montażu. Każda część jest ponu-merowana (1). Zwrócić uwagę na kolejność przeprowadzania poszczególnych punktów montażowych. Potrzebne narzędzia: nóż oraz pilnik do usunięcia zadziorów z poszczególnych elementów (2); taśma gumowa, taśma klejąca, klamerki do bielizny dla przytrzymania sklejonych elementów (3). Wymyć plastykowe części w wodzie z delikatnym środkiem myjącym oraz osuszyć na powietrzu, aby zapewnić lepszą przylepność farby oraz kalkomanii. Sprawdzić przed przyklejaniem, czy dane elementy pasują do siebie; nanosić klej oszczędnie. Usunąć chrom oraz farbę z powierzchni przeznaczonych do kleje-nia. Małe elementy pomalować jeszcze przed wycięciem z ramki (4) (5). Farbę dobrze wysuszyć, dopiero potem kontynuować składanie części. Wyciąć pojedynczo każdy z motywów kalkomanii i zanurzyć na 20 sekund w ciepłej wodzie. Ściągnąć motyw z papieru na oznaczone miejsce i docisnąć bibułą.

TR: DÝKKAT: Model yapýmýna baþlamadan önce açýklamalarý dikkatlice okuyunuz. Modelde kullanýlan her parçaya bir numara verilmiþtir(1). Montaj yapým sýrasýna dikkat ediniz. Gerekli el aletleri: Parçalarý baðlý bulunduklarý çerçeveden çýkarmak için maket býçaðý ve çapaklarýný almak için eðe(2). Yapýþtýrý sürdükten sonra parçalarýn yapýþmasý iç in bir arada tutmaya yarayan paket lastiði, selo teyp ve çamaþýr mandalý(3). Boyanýn ve çýkartmalarýn daha iyi yapýþmasý ve kalýcý olmasý için plastik parçalarý deterjanlý suda temizleyip odada kurumaya býrakýnýz. Yapýþtýrýcý sürmeden önce parçalarýn karþýlýklý olarak birbirlerine tam uyup uymadýðýný kontrol ediniz, yapýþtýrýlacak yüzeylerde boya kalýntýsý ve krom varsa temizleyiniz. Yapýþkaný idareli kullanýnýz. Küçük parçalarý baðlý bulunduklarý çerçeveden çýkartmadan önce boyayýnýz (4) & (5). Boya iyice kuruduktan sonra montaja devam ediniz. Her çýkartmayý önce kaðýdý ile birlikte kesiniz ve ýlýk suda 20 saniye kadar bekletiniz. Çýkartmayý model üzerinde yapýþtýracaðýnýz yüzeye koyunuz, üzerinden kurutma kaðýdý ile hafifçe bastýrýrken çýkartmanýn altýndaki kaðýdý yavaþça çekiniz.

CZ: POZOR: Před sestavením montážního návodu důkladně pročíst. Každý díl je očíslován (1). Dbejte na pořadí montážních kroků. Potřebné nástroje: Nůž a pilník k odstranění výronků na dílech (2); pryžová páska, lepicí páska a kolíčky na prádlo pro přidržování lepených jednotlivých dílů (3). Díly z plastické hmoty vyčistit v roztoku jemného pracího prostředku a nechat vyschnout na vzduchu, za účelem zajištění lepší přilnavosti barevného nátěru a obtisků. Před nalepením zkontrolovat, zdali díly lícují; lepidlo nanášet úsporně. Chróm a barvu na lepených plochách odstranit. Malé díly natřít před jejich odstraněním z rámu (4) (5). Barvy nechat dobře proschnout, teprve potom pokračovat v sestavení. Každý motiv obtisku jednotlivě vyříznout a ponořit do teplé vody na dobu přibližně 20 sekund. Motiv na označeném místě z papíru odsunout a přitlačit pomocí stiracího papíru.

H: FIGYELEM: Az összeállítás előtt az építési útmutatót alaposan át kell olvasni. Minden alkatrészt számmal láttak el (1). A szerelési lépések sorrendjére ügyelni kell. Szükséges szerszámok: kés és reszelő az alkatrészek sorjátlanításához (2); gumiszalag, ragasztószalag és ruhacsipesz az összeragasztott alkatrészek megtartásához (3). A műanyag alkatrészeket lágy mosószeres oldatban kell tisztítani és a levegőn kell megszárítani, hogy a festékbevonat és a matricák jobban tapadjanak. A felragasztás előtt ellenőrizni kell, hogy az alkatrészek összeillenek-e; a ragasztóanyagot takarékosan kell felhordani. A krómot és festéket a ragasztási felületekről el kell távolítani. A kisméretű alkatrészeket a keretből történő eltávolítás előtt be kell festeni (4) (5). A festékeket hagyni kell jól megszáradni, az összeszerelést csak ezután szabad folytatni. Minden matrica-motívumot egyesével kell kivágni és kb. 20 másodpercre meleg vízbe kell áztatni. A motívumot a megjelölt helyen a papírról lecsúsztatni és itatóspapírral felnyomni.

SLO: OPOZORILO: Pred pričetkom sestavljanja preberi navodila zaEuporabo. Vsak del je označen (1). Pri sestavljanju upoštevaj navodila po točkah. Potrebno orodje: nožek in pilica zaločevanje delov (2), elastika, lepilni trak in kljukice za perilo za držanje zlepljenih delov (3). Plastične dele očisti z blagim praškom in posuši da se sloji barve in nalepke boljše primejo.Pred lepljenjem obvezno preveri, če se deli pravilno prilegajo. Previdno nanesi lepilo. Iz površin, na katere nanašaš lepilo, najprej odstrani krom in barvo. Manjše dele pobarvaj preden jih odstraniš iz okvirja (4)(5). Barva naj se dobro posuši preden nadaljuješ s sestavljanjem. Vsako nalepko izreži in potopi vtoplo vodo (cca. 20 sekund), jo odstrani iz papirja, položi na odgovarjajoče mesto in pritisni s pivnikom.

SK: POZOR: Pred začatím stavby si pozorne preštudujte stavebný návod. Každý diel je očíslovaný (1). Dbajte na poradie montážnych krokov. Potrebné nástroje: Nôž aEpilník na oddelenie dielov zErámčeka a ich začistenie (2), gumičky do vlasov, lepiaca páska štipce na prádlo, pre pridržiavanie jednotlivých lepených dielov (3). Diely zEplastu odmastiť vEslabšom roztoku čistiaceho prostriedku (saponátu) aEnechať uschnúť na vzduchu za účelom lepšej priľnavosti lepidla, farieb aEnálepiek. Pred lepením skontrolovať, či diely lícujú. Lepidlo nanášať úsporne. Chróm aEfarbu na lepených miestach opatrne odstrániť. Malé diely nafarbiť ešte pred ich odobratím zErámčeka (4) (5). Farby nechať dobre zaschnúť, až potom pokračovať vEzostavovaní. Každú nálepku vystrihnúť jednotlivo aEponoriť do vlažnej vody približne na 20 sekúnd. Nálepku na príslušnom mieste modelu presunúť zEnosného papiera aEmierne ju pritlačiť kEpovrchu nosným papierom.

RO: ATENTIE!CITITI INSTRUCTIUNILE CU ATENTIE INAINTE DE ASAMBLARE. FIECARE COMPONENTA ESTE NUMEROTATA. ASAMBLATI IN ORDINEA INDICATA PE SCHEMA. PIESELE SE DESPRIND DE PE RAMA CU UN CUTTER.BAVURILE SE INLATURA CU O PILA FINA. CURATATI PIESELE CARE SE IMBINA DE GRASIMI,URME DE VOPSEA SU CURATATI CU O SOLUTIE DE DETERGENT. VOPSITI PIESELE MICI INAINTE DE DESPRINDEREA DE PE RAMA. LASATI VOPSEAUA SA SE USUCE BINE SI NUMAI APOI CONTINUATI ASAMBLAREA. TAIATI FIECARE TRANSFER INDIVIDUAL SI IMERSATI IN APA CALDA CCA 20 SEC. TRANSFERATI IN POZITIA DORITA APOI APASATI CU O HARTIE. FOLOSITI NUMAI ADEZIVI SI VOPSELE REVELL.

BG: ВНИМАНИЕ! Следвайте указаната схема. Всяка част е номерирана. Спазвай те последователността на етапите на сглобяван ето. Необходими инструменти: нож и пила за отстраняване или и зпилване на отделните части; гумена лента, лейкопласт и щипки за пране за да задържите заедно съединените части след залепването им. Пластмасови те елементи да се почистат в лек разтвор от вода и перилен препарат, да се изплакнат и да се оставят да изсъхнат, за да се постигне по-добро слепване на боята или ваденката. Нанесете боята върху малките части преди да ги от делите от шаблона. Оставете боята да изсъхне преди да продължите със сгл обяването. Преди нанасяне на лепилото изстърже те боята от повърхностите за слепване. Преди залепване проверете дали ча стите пасват идеално. Нанесете малко лепило. Изрежете по отделно всяка с дна ваденка и я потопете в топла вода за около 20 секунди. Отлепете ваденка та от указаното място на хартията и я попийте леко с попивателната хартия.

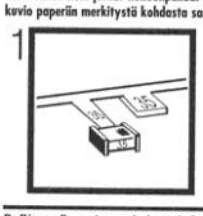

D: Dieser Bausatz wurde in mehrfachen Qualitäts- und Gewichtskontrollen auf Vollständigkeit überprüft. Reklamationen können nur bearbeitet werden, wenn die Bauanleitung und das aus der Kartonage ausgeschnittene EAN-Strichcode-Feld eingeschickt werden. Einzelteile aus unseren Bausätzen für Umbauten usw. liefern wir mit Rechnung per Nachnahme. Unsere Adresse: Revell GmbH & Co. KG, Abteilung X, Henschelstr. 20-30, 32257 Bünde.

NL: Deze bouwdoos is tijdens meervoudige kwaliteits- en gewichtcontroles op volledigheid gecontroleerd. Reklamaties worden alleen in behandeling genomen, indien de handleiding en de uit de kartonnen doos geknipte streepjescode worden opgestuurd. Onderdelen uit onze bouwdozen voor ombouw etc. sturen wij onder rembours. Ons adres: Revell GmbH & Co. KG., afdeling X, Henschelstr. 20-30, 32257 Bünde.

GB: The integrity of this construction set has been subjected to numerous quality und weight controls. Claims can only be dealt with an receipt of the assembly instructions und the bar code located an the box. Individual components, for conversion purposes, etc, can be ordered C.O.D. Write to: Revell GmbH & Co. KG, Department X, Henschelstr. 20 - 30, D-32257 Bünde.

F: Co modèle a feit l'objet de plusieurs contrôles de qualité et de poids pour vérifier qu'il n'y manque rien. Los réclamations ne peuvent être examinées quo si elles sont accompagnées de la notice d'assemblage et du code-barres GEN découpe dans l'emballage. Nous fournisons contre remboursement, avec facture, dés pièces détachées pour nos modéles, destinées à des modifications ou autres travaux. Voici notre adresse: Revell GmbH & Co. KG., Abteilung X, Henschelstr. 20-30, D-32257 Bünde.

Verwendete Symbole/Used Symbols

Bitte beachten Sie folgende Symbole, die in den nachfolgenden Baustufen verwendet werden.
Veuillez noter les symboles indiqués ci-dessous, qui sont utilisés dans les étapes suivantes du montage.
Sírvanse tener en cuenta los símbolos facilitados a continuación, a utilizar en las siguientes fases de construcción.
Si prega di fare attenzione ai seguenti simboli che vengono usati nei susseguenti stadi di costruzione.
Huomioi seuraavat symbolit, jotka käytetään seuraavissa kokoamisvaiheissa.
Legg merke til symbolene som benyttes i monteringstrinnene som følger.
Proszę zważać na następujące symbole, które są użyte w poniższych etapach montażowych
Daha sonraki montaj basamaklarında kullanılacak olan, aşağıdaki sembollere lütfen dikkat edin.
Kérjük, hogy a következő szimbólumokat, melyek az alábbi építési fokokban alkalmazásra kerülnek, vegyék figyelembe.

Please note the following symbols, which are used in the following construction stages.
Neem a.u.b. de volgende symbolen in acht, die in de onderstaande bouwfasen worden gebruikt.
Por favor, preste atenção aos símbolos que seguem pois os mesmos serão usados nas próximas etapas de montagem.
Observera: Nedanstående piktogram används i de följande arbetsmomenten.
Læg venligst mærke til følgende symboler, som benyttes i de følgende byggefaser.
Пожалуйста, обратите внимание на следующие символы, которые используются в последующих операциях сборки.
Παρακαλώ προσέξτε τα παρακάτω σύμβολα, τα οποία χρησιμοποιούνται στις παρακάτω βαθμίδες συναρμολόγησης.
Dbejte prosím na dále uvedené symboly, které se používají v následujících konstrukčních stupních.
Prosimo za Vašu pozornost na sledeče simbole ki se uporabljajo v naslednjih korakih gradbe.

Kleben
Glue
Coller
Lijmen
Engomar
Colar
Incollare
Limmas
Liimaa
Klæbning
Lim
Клеить
Przykleić
κόλλημα
Yapıştırma
Lepení
ragasztani
Lepiti

Nicht kleben
Don't glue
Ne pas coller
Niet lijmen
No engomar
Não colar
Non incollare
Limmas ej
Älä liimaa
Må ikke klæbes
Ikke lim
Не клеить
Nie przyklejać
μη κολλάτε
Yapıştırmayın
Nelepit
nem szabad ragasztani
Ne lepiti

Abziehbild in Wasser einweichen und anbringen
Soak and apply decals
Mouiller et appliquer les décalcomanies
Transfer in water even laten weken en aanbrengen
Remojar y aplicar las calcomanías
Pôr de molho em água e aplicar o decalque
Immergere in acqua ed applicare decalcomanie
Blöt och fäst dekalerna
Kostuta siirtokuva vedessä ja aseta paikalleen
Overføringsbilledet lægges i blød og anbringes
Dypp bildet i vann og sett det på
Переводную картинку намочить и нанести
Zmiękczyć kalkomanię w wodzie a następnie nakleić
βουτήξτε τη χαλκομανία στο νερό και τοποθετείστε την
Çıkartmayı suda yumuşatın ve koyun
Obtisk namočit ve vodě a umístit
a matricát vízben beáztatni és felhelyezni
Preslikač potopiti v vodo in zatem nanašati

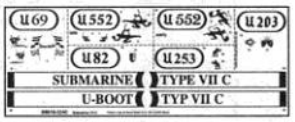

Flaggen ausschneiden, in der Mitte falzen und am Faden zusammenkleben
Cut out flags, fold in the middle and stick together at thread.
Découper les pavillons, plier dans le milieu et coller au niveau du fil
Vlaggen uitknippen, in het midden vouwen en op de draad aan elkaar lijmen
Recortar las banderas, doblarlas por la mitad y pegarlas al hilo
Cortar a bandeira, dobrá-la ao meio e colar ao fio
Ritagliare le bandierine, piegarle nella metà e incollarle sul filo
Klipp ut flaggor, vik på mitten och klistra samman runt tråden
Leikkaa liput irti, taita keskeltä ja liimaa narun ympärille yhteen
Flagene skæres ud, falses i midten og limes omkring tråden
Skjær ut vimplene, fals i midten og lim sammen på snora
Вырезать флаги, согнуть в середине и приклеить к нити
Wyciąć flagi, złożyć w środku i przykleić do nitki
κόψτε τις σημαιούλες, διπλώστε τες στη μέση και κολλήστε τες στην κλωστή
Bayrağı kesin, ortadan bükün ve ipliğe yapıştırın
Vlajky vystřihnout, ve středu přehnout a na vláknu slepit
a zászlókat kivágni, középen összehajtani és a fonálnál összeragasztani
Zrezati zastave, v sredini zviti in zalepiti za nit

Abbildung zusammengesetzter Teile
Illustration of assembled parts
Figure représentant les pièces assemblées
Afbeelding van samengevoegde onderdelen
Ilustración piezas ensambladas
Figura representando peças encaixadas
Illustrazione delle parti assemblate
Bilden visar dalarna hopsatta
Kuva yhteenliitetyistä osista
Illustration af sammensatte dele
Illustrasjon, sammenhsatte deler
Изображение смонтированных деталей
Rysunek złożonych części
απεικόνιση των συναρμολογημένων εξαρτημάτων
Birleştirilen parçaların şekli
Zobrazení sestavených dílů
összeállított alkatrészek ábrája
Slika slopljenega dela

Gleichen Vorgang auf der gegenüberliegenden Seite wiederholen
Repeat same procedure on opposite side
Opérer de la même façon sur l'autre face
Dezelfde handeling herhalen aan de tegenoverliggende kant
Realizar el mismo procedimiento en el lado opuesto
Repetir o mesmo procedimento utilizado no lado oposto
Stessa procedura sul lato opposto
Upprepa proceduren på motsatta sidan
Toista sama toimenpide kuten viereisellä sivulla
Det samme arbejde gentages på den modsatliggende side
Gjenta prosedyren på siden tvers overfor
Повторять такую же операцию на противоположной стороне
Taki sam przebieg czynności powtórzyć na stronie przeciwnej
επαναλάβετε την ίδια διαδικασία στην απέναντι πλευρά
Aynı işlemi karşı tarafta tekrarlayın
Stejný postup zopakovat na protilehlé straně
ugyanazt a folyamatot a szemben található oldalon megismételni
Isti postopek ponoviti in na suprotni strani

Loch bohren
Make a hole
Faire un trou
Maak een gat
Practicar un taladro
Perfurar
Fare un foro
Borra hål
Poraa reikä
Der bores et hul
Bor hull
Просверлить отверстие
wywiercić otwór
ανοίξτε τρύπα
Delik açın
Vyvrtat díru
lyukat fúrni
Narediti lukinjo

Wahlweise
Optional
Facultatif
Naar keuze
No engomar
Alternado
Facoltativo
Valfritt
Vaihtoehtoisesti
Efter eget valg
Valgfritt
На выбор
Do wyboru
εναλλακτικά
Seçmeli
Volitelně
tetszés szerint
način izbire

Schwarzen Faden benutzen
Use black thread
Employer le fil noir
Gebruik zwarte draad
Utilizar hilo color negro
Utilizar fio preto
Usare filo nero
Använd svarta trådar
Käytä mustaa lankaa
Bryt en sort
Bruk svart
Использовать черные нитки
Użyć czarnej nici
χρησιμοποιείστε την καφέ μούρου
Kahverengi siyah iplik kullanın
Použít černé vlákno
barna fekete fonalat kell használni
Uporabljati črni nit

Klebeband
Adhesive tape
Dévidoir de ruban adhésif
Plakband
Cinta adhesiva
Fita adesiva
Nastro adesivo
Tejp
Teippi
Tape
Tape
Клейкая лента
Taśma klejąca
κολλητική ταινία
Yapıştırma bandı
Lepicí páska
ragasztószalag
Traka z lepilom

Mit einem Messer abtrennen
Detach with knife
Détacher au couteau
Met een mesje afsnijden
Separarlo con un cuchillo
Separar utilizando uma faca
Staccare col coltello
Skär loss med kniv
Irrota veitsellä
Adskilles med en kniv
Skjær av med en kniv
Отделять ножом
Odciąć nożem
διαχωρίστε με ένα μαχαίρι
Bir bıçak ile kesin
Oddělit pomocí nože
kés segítségével leválasztani
Oddeliti z nožem

Bauteile trocknen lassen
Laisser sécher les pièces
Dejar secar las piezas
Deixar secar os componentes
La delene tørke
Allow the parts to dry
Oderdelen laten drogen
Far asciugarsi i componenti
Anna osien kuivua
Låt byggdelarna torka
Lad komponenterne tørre
Czesci pozostawic do wyschniecia
Yapi parçalarini kurumaya birakiniz
Jednotlivé díly nechte zaschnout
Αφηστε τα μερη να στεγνωσουν
Alkatrészeket hagyja száradni
Pustite da sestavni deli posušijo
Дать детадям высохнуть

1.

Anzahl der Arbeitsgänge
Number of working steps
Nombre d'étapes de travail
Het aantal bouwstappen
Número de operaciones de trabajo
Número de etapas de trabalho
Numero di passaggi
Antal arbetsmoment
Työvaiheiden lukumäärä
Antal arbejdsforløb
Antall arbeidstrinn
Количество операций
Liczba operacji
αριθμός των εργασιών
İş safhalarının sayısı
Počet pracovních operací
a munkafolyamatok száma
Številka koraka montaže

Spitze eines Schraubenziehers erhitzen und auf das herausragende Ende des Plastikstiftes drücken
Heat tip of screwdriver and press on protruding end of plastic pin
Chauffer la pointe du tournevis et appuyer sur la partie saillante de l'extrémité en plastique
De punt van een schroevendraaier verhitten en op het uitstekende einde van de plastic stift drukken
Calentar la punta de un destornillador y oprimir con ella el extremo sobresaliente del pasador de plástico
Aquecer a ponta de uma chave de fendas e pressionar contra a ponta exposta da vareta de plástico
Riscaldare la punta di un cacciavite e premerla sull'estremità sporgente del perno di plastica
Värm spetsen på en skruvmejsel och tryck på plaststiftets utstickande ände
Kuumenna ruuvitaltan kärki ja paina sillä ulostyöntyvän muovitapin päätä
Spidsen af en skruetrækker opvarmes og trykkes mod den ende af plastikstiften, der rager ud
Varm opp spissen på en skrutrekker og trykk den op den enden av plaststiften som stikker ut
Нагреть острие отвертки и надавить на выступающий конец пластикового штифта
Rozgrzać do gorąca czubek śrubokręta i przyłożyć do wystającej końcówki plastykowego trzpienia
θερμάνετε την μύτη ενός κατσαβιδιού και πιέστε την στο τέρμα του πλαστικού πείρου που εξέχει
Bir tornavidanın ucunu ısıtın ve dışarı sarkan plastik pimin ucunu bastırın
Hrot šroubováku ohřát a vtlačit na vyčnívající konec kolíku z plastické hmoty
egy csavarhúzó hegyét felhevíteni és a műanyag csap kiálló végére nyomni
Zagreti vrh odvijka in z njim pritisniti konec plastičnega svinčnika ki gleda ven

D: Beiliegenden Sicherheitstext beachten und nachschlagebereit halten.
E: Please note the enclosed safety advice and keep safe for later reference.
F: Respecter les consignes de sécurité ci-jointes et les conserver à portée de main.
NL: Houdt u aan de bijgaande veiligheidsinstructies en hou deze steeds bij de hand.
E: Observar y siempre tener a disposición este texto de seguridad adjunto.
I. Seguire le avvertenze di sicurezza allegate e tenerle a portata di mano.
P: Ter em atenção o texto de segurança anexo e guard-·lo para consulta.
S: Beakta bifogad säkerhetstext och håll den i beredskap.
FIN: Huomioi ja säilytä oheiset varoitukset.
DK: Overhold vedlagte sikkerhedsanvisninger og hav dem liggende i nærheden.

N: Ha alltid vedlagt sikkerhetstekst klar til bruk.
RUS: Соблюдать прилагаемый текст по технике безопасности, хранить его в легко доступном месте.
PL: Stosowaç si˙ do zaàczonej karty bezpieczeƒstwa i mieç jà stale do wglàdu.
GR: ροσ ξτε τις συνημμ νες υποδείξεις ασ άλειας και υλάξτε τις τοι ώστε να τις χ τε παντα σε διάθ σή σας.
TR: Ekteki güvenlik talimatlarını dikkate alıp, bakabileceginiz bir sekilde muafaza ediniz.
CZ: Dbejte na pfiiloÎen˙ bezpeãnostní text a mûjte jej pfiipraven˙ na dosah.
H: A mellékelt biztons·gi szöveget vegye figyelembe és tartsa fellapoz·sra készen!
SLO: PriloÎena varnostna navodila izvajajte in jih hranite na vsem dostopnem mestu.

Benötigte Farben/Used Colors

Benötigte Farben
Required colours

Peintures nécessaires
Benodigde kleuren

Pinturas necesarias
Tintas necessárias

Colori necessari
Använda färger

Tarvittavat värit
Du trenger følgende farger

Nødvendige farger
Необходимые краски

Potrzebne kolory
Απαιτούμενα χρώματα

Gerekli renkler
Potřebné barvy

Szükséges színek.
Potrebne barve

A

grau, matt 57
grey, matt
gris, mat
grijs, mat
gris, mate
cinzento, fosco
grigio, opaco
grå, matt
harmaa, himmeä
grå, mat
grå, matt
серый, матовый
szary, matowy
γκρι, ματ
gri, mat
šedá, matná
szürke, matt
siva, mat

B

granitgrau, matt 69
granite grey, matt
gris granit, mat
granitgrijs, mat
gris granito, mate
cinzento granito, fosco
grigio granito, opaco
granitgrå, matt
graniitinharmaa, himmeä
granitgrå, mat
granittgrå, matt
серый гранит, матовый
granitowoszary, matowy
γκρι γρανίτη, ματ
granit grisi, mat
žulově šedá, matná
gránitszürke, matt
granitno siva, mat

C

staubgrau, matt 77
dust grey, matt
gris poussière, mat
stofgrijs, mat
ceniciento, mate
cinzento de pó, fosco
grigio sabbia, opaco
dammgrå, matt
pölynharmaa, himmeä
støvgrå, mat
støvgrå, matt
серый пылистый, матовый
szary kurz, matowy
χρώμα σκόνης, ματ
toz grisi, mat
prachově šedá, matná
porszürke, matt
prah siva, mat

D

messing, metallic 92
brass, metallic
laiton, métalique
messing, metallic
latón, metalizado
latão, metálico
ottone, metallico
mässing, metallic
messinki, metallikiilto
messing, metallak
messing, metallic
латунный, металлик
mosiądz, metaliczny
ορείχαλκου, μεταλλικό
pirinç, metalik
mosazná, metaliza
sárgaréz, metáll
mesing, metalik

E

silber, metallic 90
silver, metallic
argent, métalique
zilver, metallic
plata, metalizado
prata, metálico
argento, metallico
silver, metallic
hopea, metallikiilto
sølv, metallak
sølv, metallic
серебристый, металлик
srebro, metaliczny
ασημί, μεταλλικό
gümüş, metalik
stříbrná, metaliza
ezüst, metáll
srebrna, metalik

F

eisen, metallic 91
steel, metallic
coloris fer, métalique
ijzerkleurig, metallic
ferroso, metalizado
ferro, metálico
ferro, metallico
järnfärg, metallic
teräksenvärinen, metallikiilto
jern, metallak
jern, metallic
стальной, металлик
železo, metaliczny
σιδήρου, μεταλλικό
demir, metalik
železná, metaliza
vas, metáll
železna, metalik

G

feuerrot, seidenmatt 330
fiery red, silky-matt
rouge feu, satiné mat
rood helder, zijdemat
rojo fuego, mate seda
vermelho vivo, fosco sedoso
rosso fuoco, opaco seta
eldröd, sidenmatt
tulipunainen, silkinhimmeä
ildrød, silkemat
ildrød, silkematt
огненно-красный, шелк.-матовый
czerwony ognisty, jedwabisto-mat.
κόκκινο φωτιάς, μεταξωτό ματ
ateş kırmızısı, ipek mat
ohnivě červená, hedvábně matná
tűzpiros, selyemmatt
ogenj rdeča, svila mat

H

geschützgrau, matt 74
gunship grey, matt
gris canon, mat
gedekt grijs, mat
cañón gris, mate
cinzento-canhão, mate
grigio cannone, opaco
kanongrå, matt
armeijanharmaa, matta
kanongrå, mat
kanongrå, matt
орудийно-серый, матовый
armatni szary, matowy
Γκρι στρατιωτικό, ματ
askeri gri, mat
hadihajó szürke, matt
olověně šedivá, matná
zaščitnosiva, brez leska

I

hellgrau, matt 76
light grey, matt
gris clair, mat
lichtgrijs, mat
gris claro, mate
cinzento-claro, mate
grigio chiaro, opaco
ljusgrå, matt
vaaleanharmaa, matta
lysegrå, mat
lysgrå, matt
светло-серый, матовый
jasnoszary, matowy
Γκρι ανοιχτό, ματ
açık gri, mat
világosszürke, matt
světle šedivá, matná
svetlosiva, brez leska

J

laubgrün, seidenmatt 364
leaf green, silky-matt
vert feuille, satiné mat
bladgroen, zijdemat
verde follaje, mate seda
verde gaio, fosco sedoso
verde foglia, opaco seta
lövgrön, sidenmatt
lehdenvihreä, silkinhimmeä
løvgrøn, silkemat
løvgrønn, silkematt
лиственно-зеленый, шелк.-матовый
zielony liściasty, jedwabisto-matowy
πράσινο φυλλωμάτων, μεταξ. ματ
yaprak yeşili, ipek mat
zelená jako listí, hedvábně matná
lombzöld, selyemmatt
list zelena, svila mat

K

schwarz, seidenmatt 302
black, silky-matt
noir, satiné mat
zwart, zijdemat
negro, mate seda
preto, fosco sedoso
nero, opaco seta
svart, sidenmatt
musta, silkinhimmeä
sort, silkemat
sort, silkematt
черный, шелковисто-матовый
czarny, jedwabisto-matowy
μαύρο, μεταξωτό ματ
siyah, ipek mat
černá, hedvábně matná
fekete, selyemmatt
črna, svila mat

L

weiß, matt 5
white, matt
blanc, mat
wit, mat
blanco, mate
branco, fosco
bianco, opaco
vit, matt
valkoinen, himmeä
hvid, mat
hvit, matt
белый, матовый
biały, matowy
λευκό, ματ
beyaz, mat
bílá, matná
fehér, matt
bela, mat

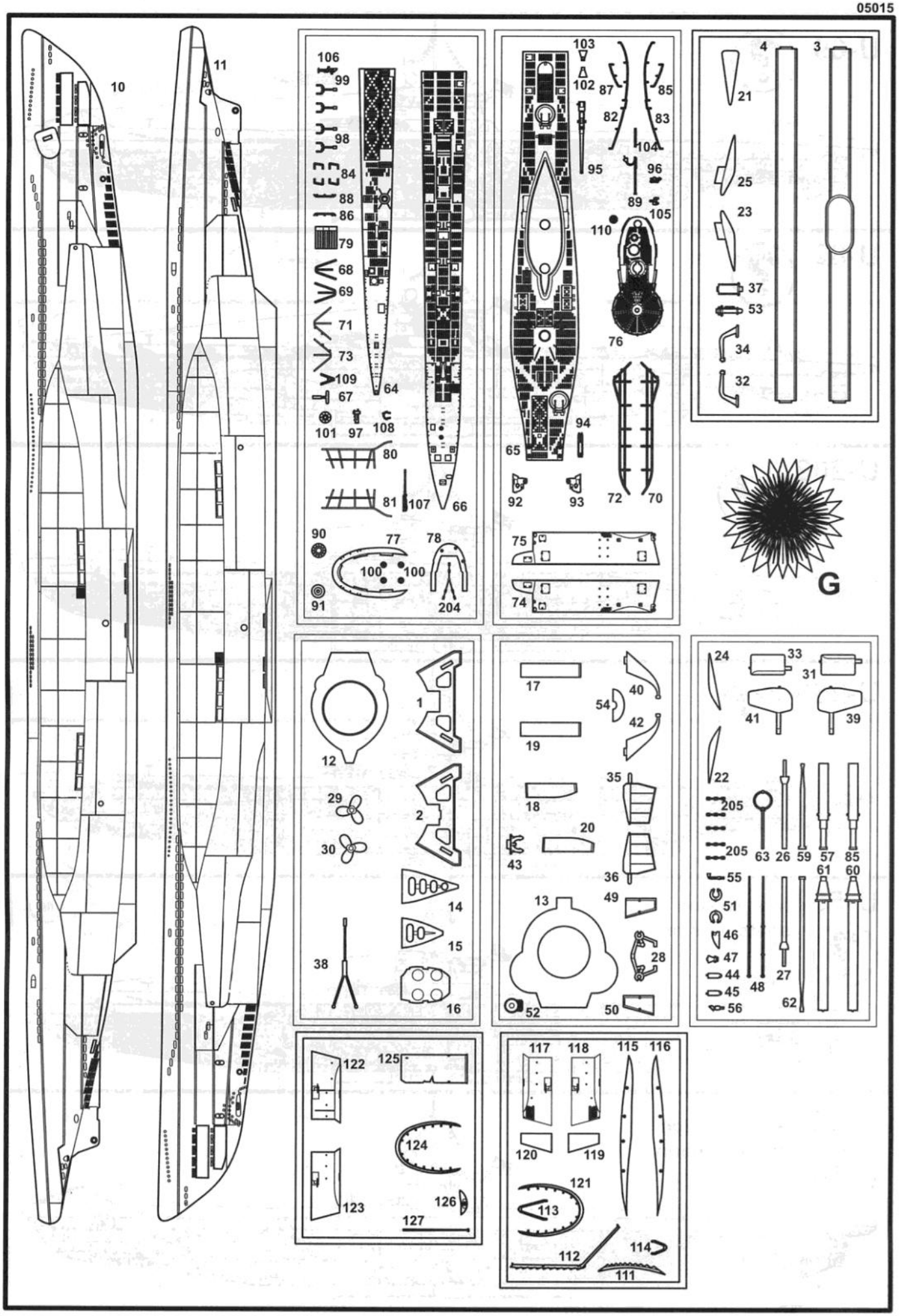
10
11
106
99
98
84
88
86
79
68
69
71
73
109
67
101
97
108
64
80
81
107
66
90
77
78
100
100
91
204
103
102
87
85
82
83
104
95
96
89
105
110
76
94
65
92
93
72
70
75
74
4
3
21
25
23
37
53
34
32
G
12
1
29
2
30
14
15
38
16
17
40
54
42
19
35
18
20
43
36
49
13
28
52
50
24
33
31
41
39
22
205
205
63
26
59
57
85
61
60
55
51
46
47
44
45
56
48
27
62
122
125
124
123
126
127
117
118
115
116
120
119
121
113
112
114
111

U-69 ?

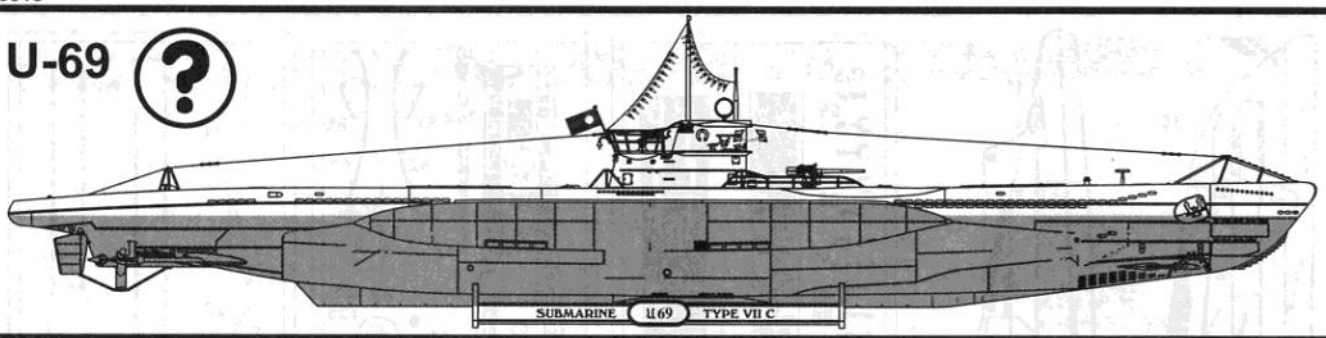

U-82 ?

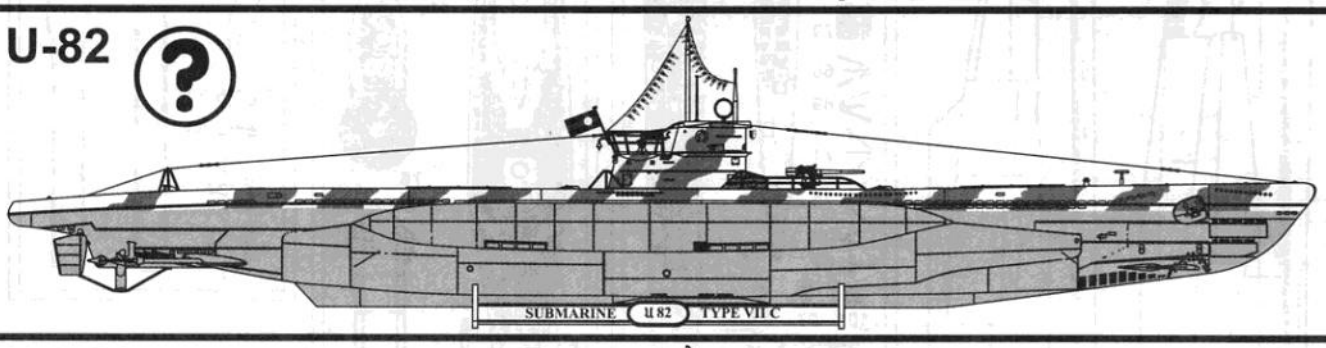

U-203 ?

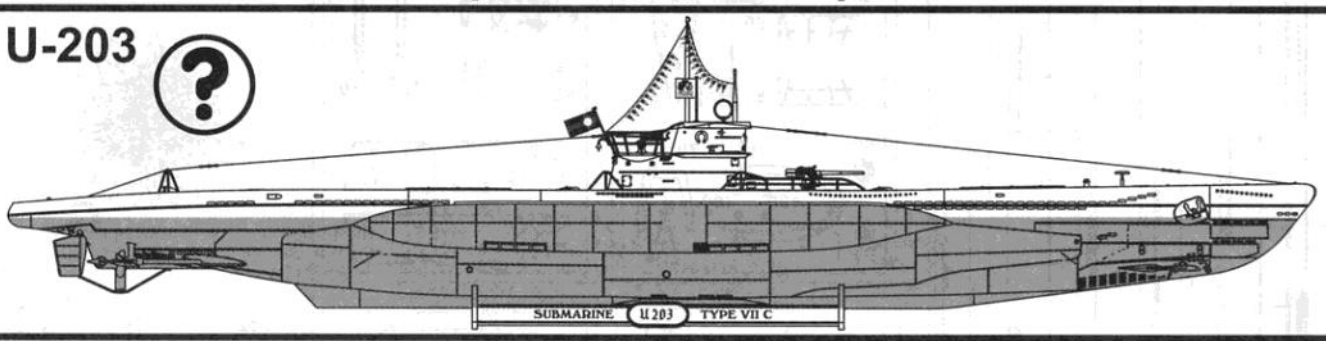

U-253 ?

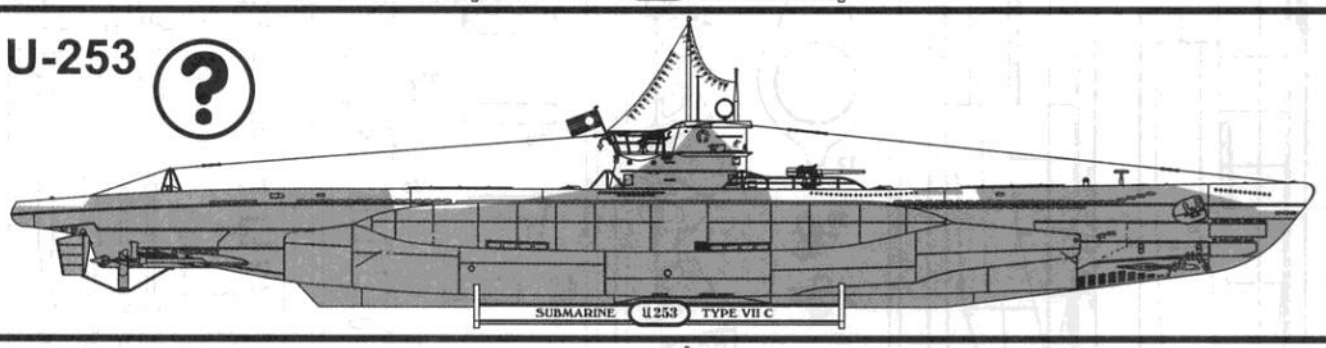

U-552 late version / späte Version ?

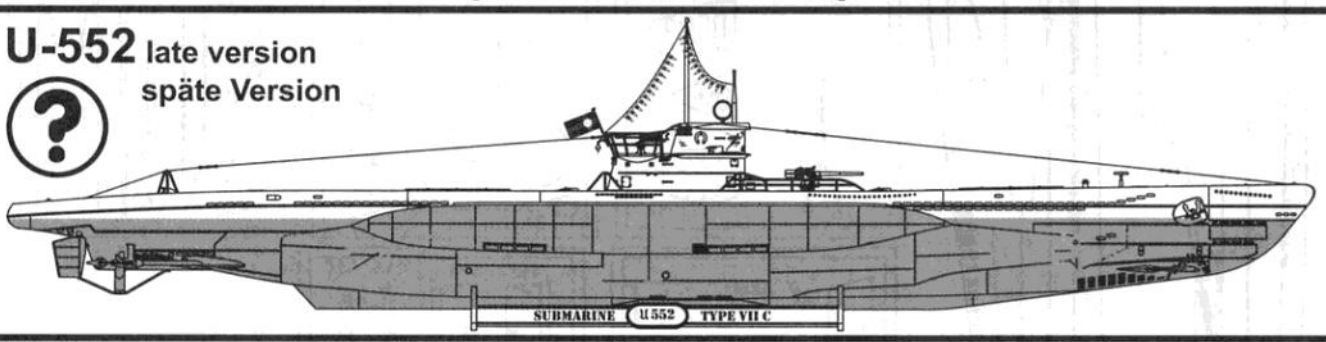

U-552 early version / frühe Version ?

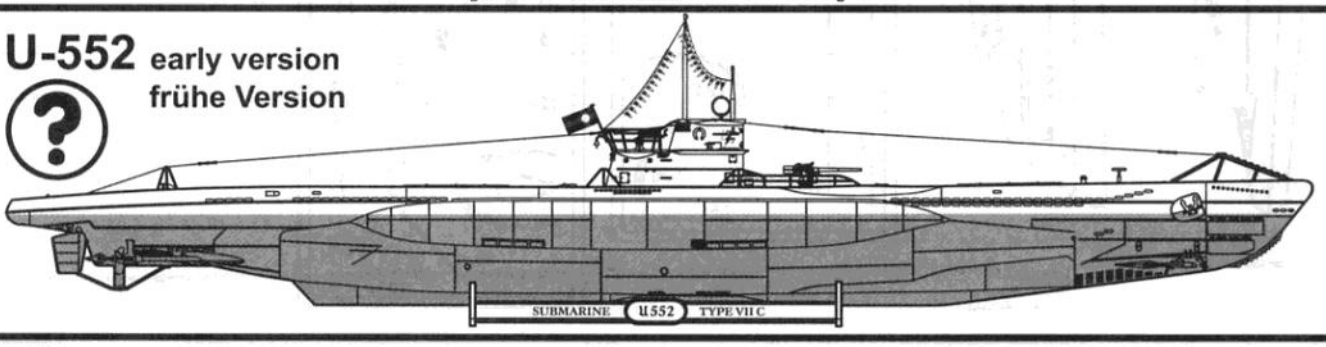

general/all versions / alle Versionen

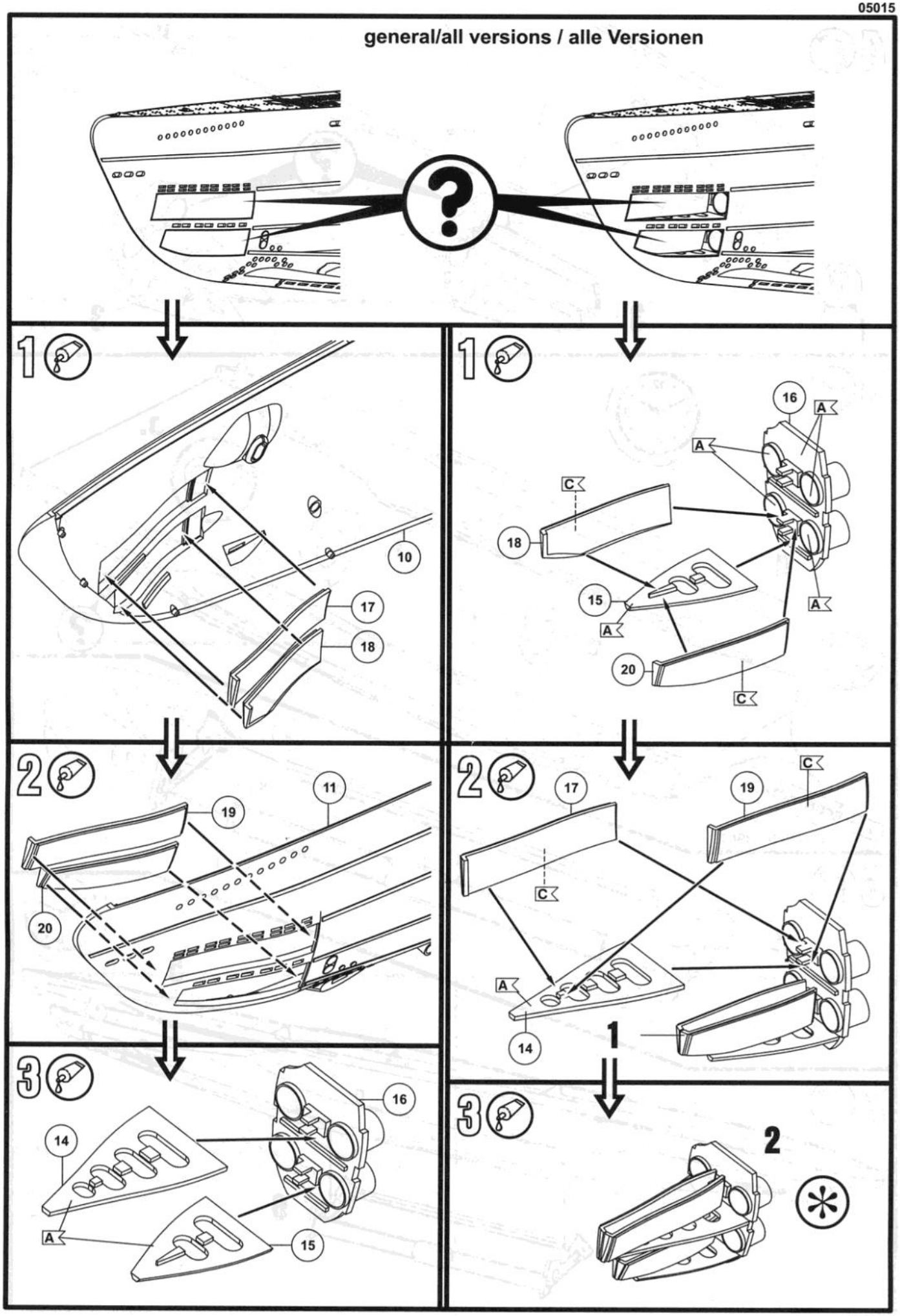

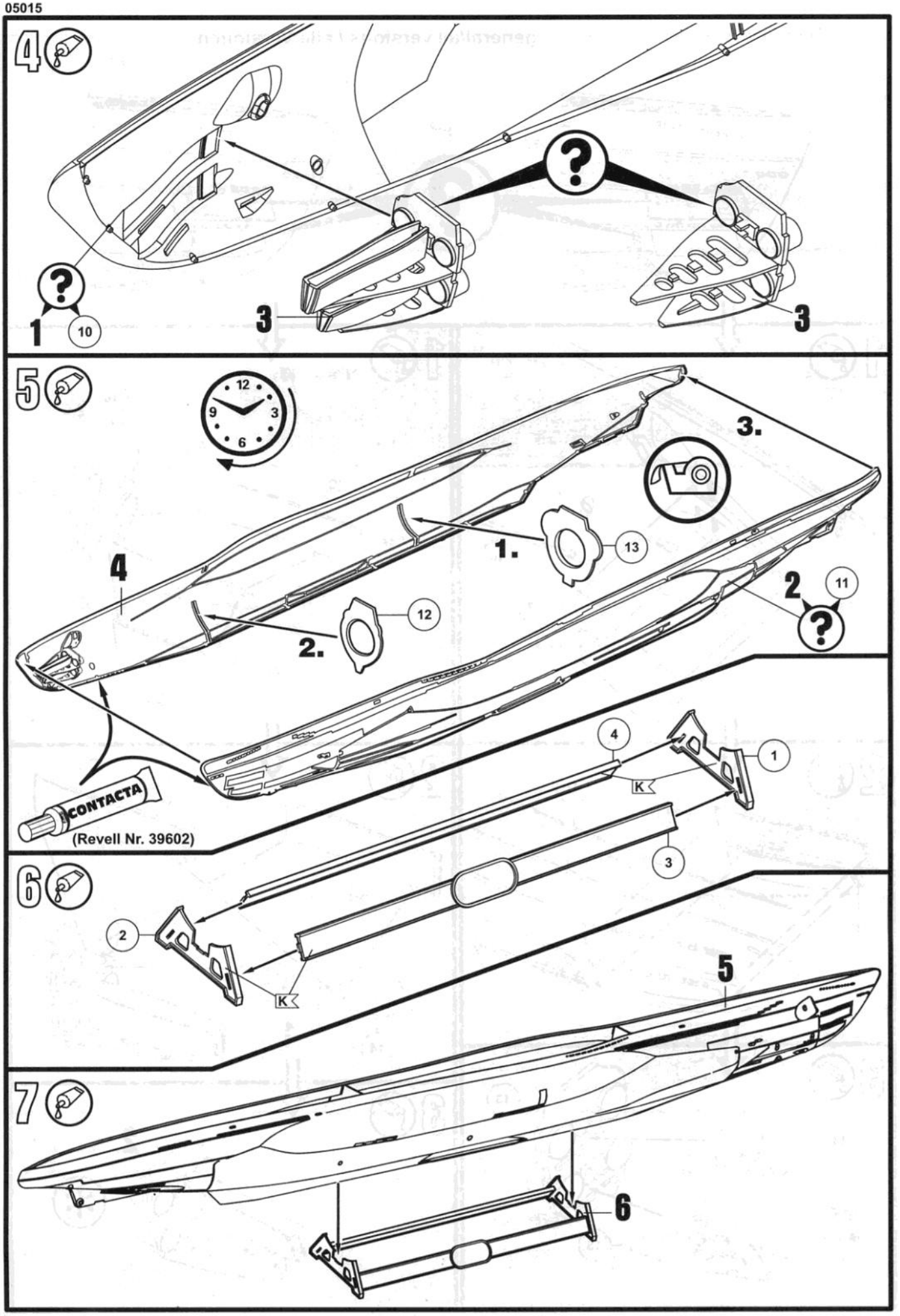
4
1
10
3
3
5
12
9
3
6
3.
1.
13
4
2
11
2.
12
CONTACTA
(Revell Nr. 39602)
4
1
K
3
6
2
K
5
7
6

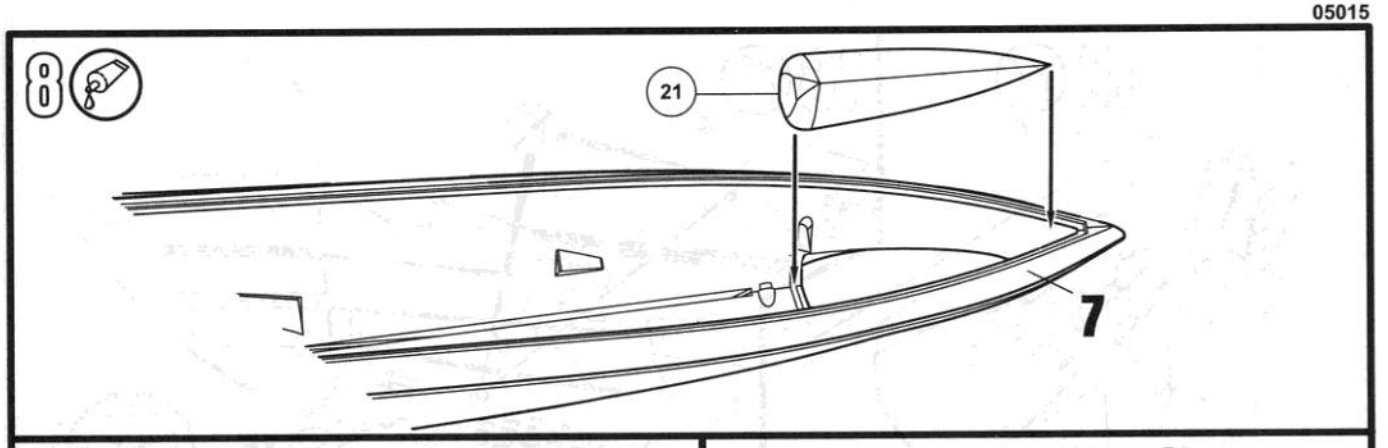
8
21
7

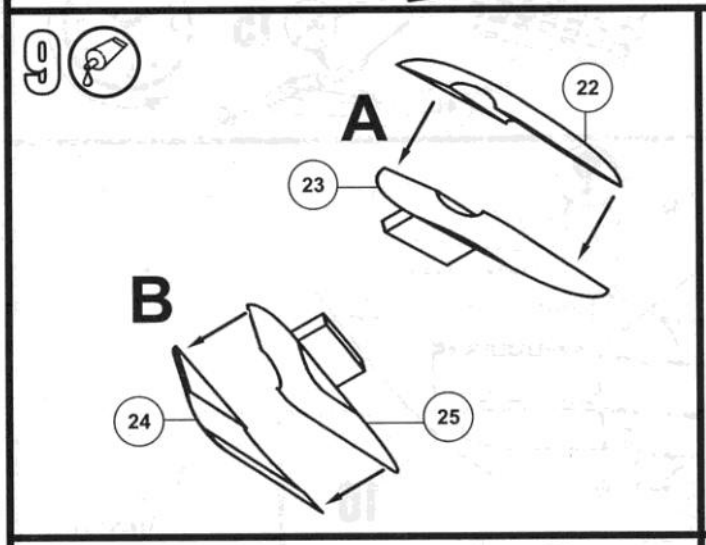
9
A
22
23
B
24
25

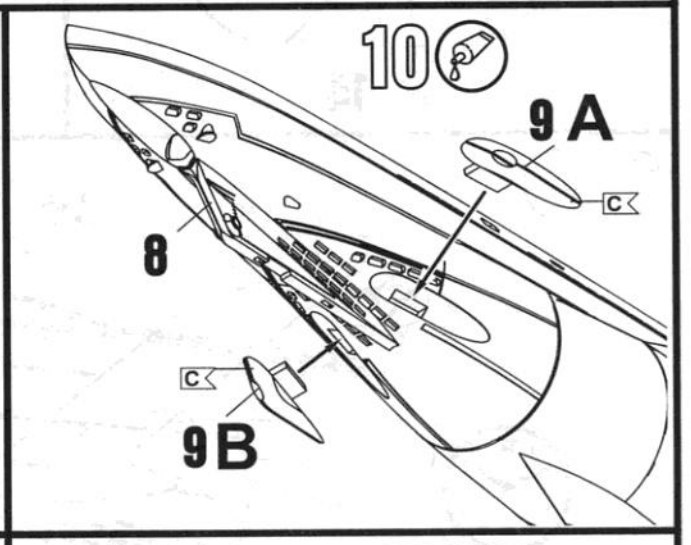
10
9 A
C
8
C
9 B

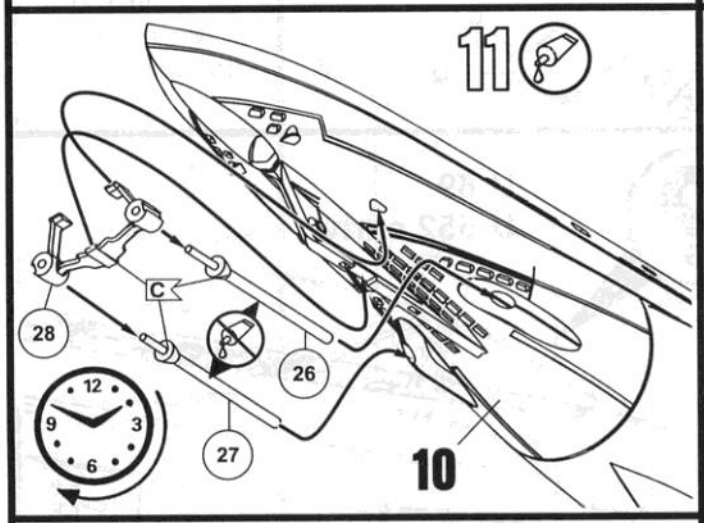
11
28
C
26
27
12
9
3
6
10

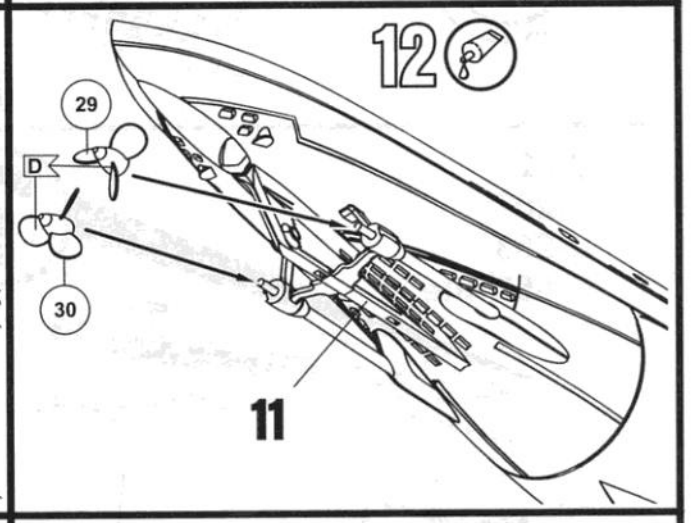
12
29
D
30
11

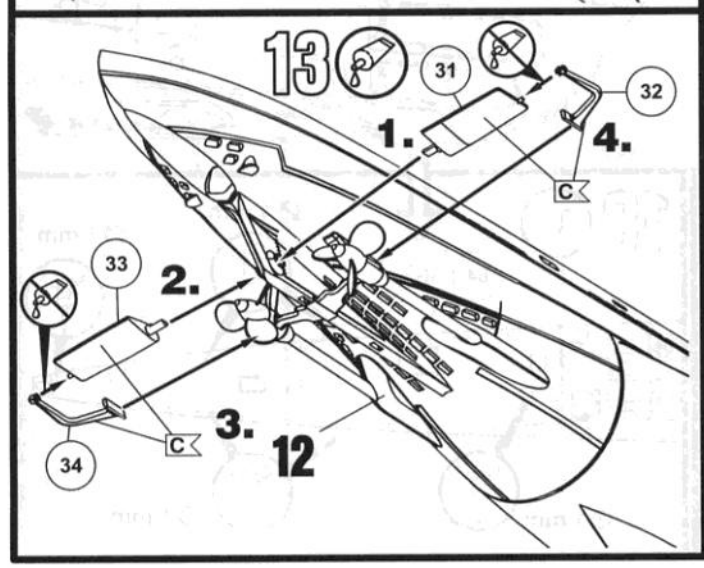
13
31
32
1.
4.
C
33
2.
34
C
3.
12

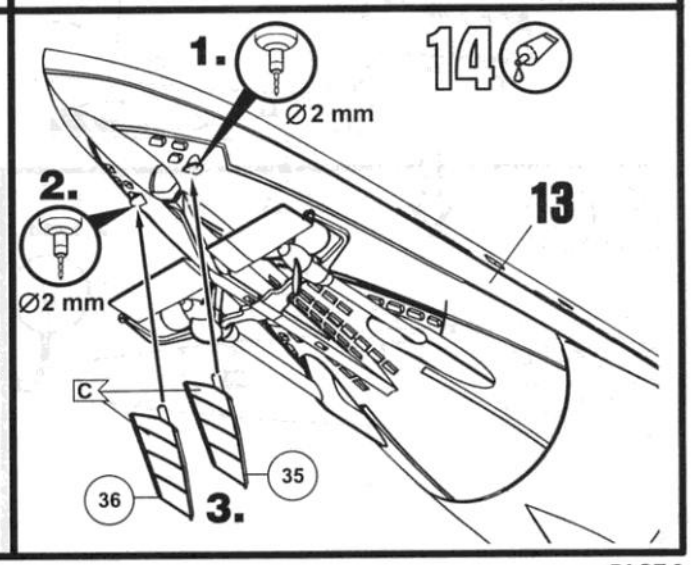
1.
14
Ø2 mm
2.
13
Ø2 mm
C
36
35
3.

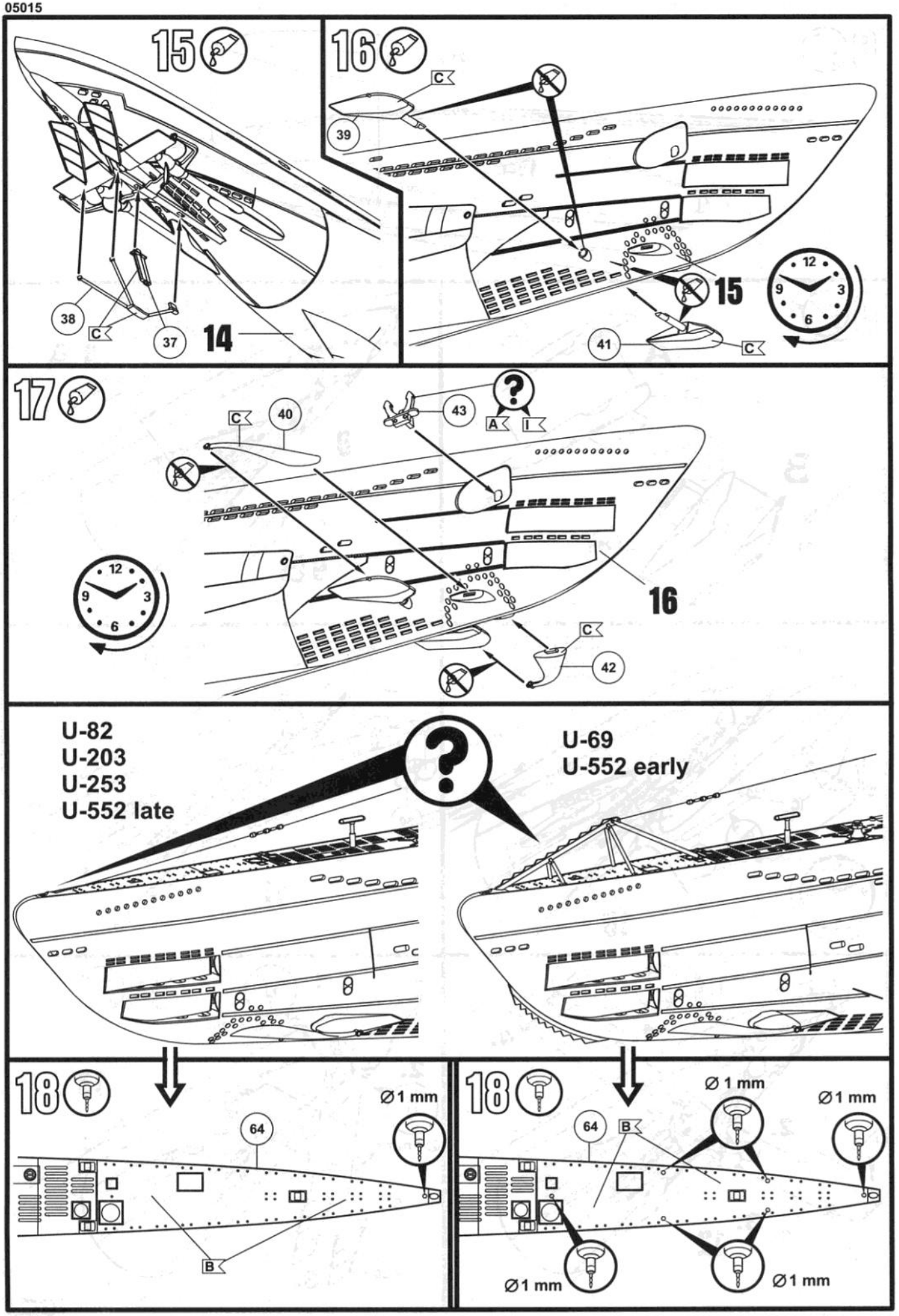
15
38
C
37
14
16
C
39
15
41
C
12
3
6
9
17
C
40
43
A
I
16
C
42
12
3
6
9
U-82
U-203
U-253
U-552 late
U-69
U-552 early
18
Ø1 mm
64
B
18
Ø 1 mm
Ø1 mm
64
B
Ø1 mm
Ø1 mm

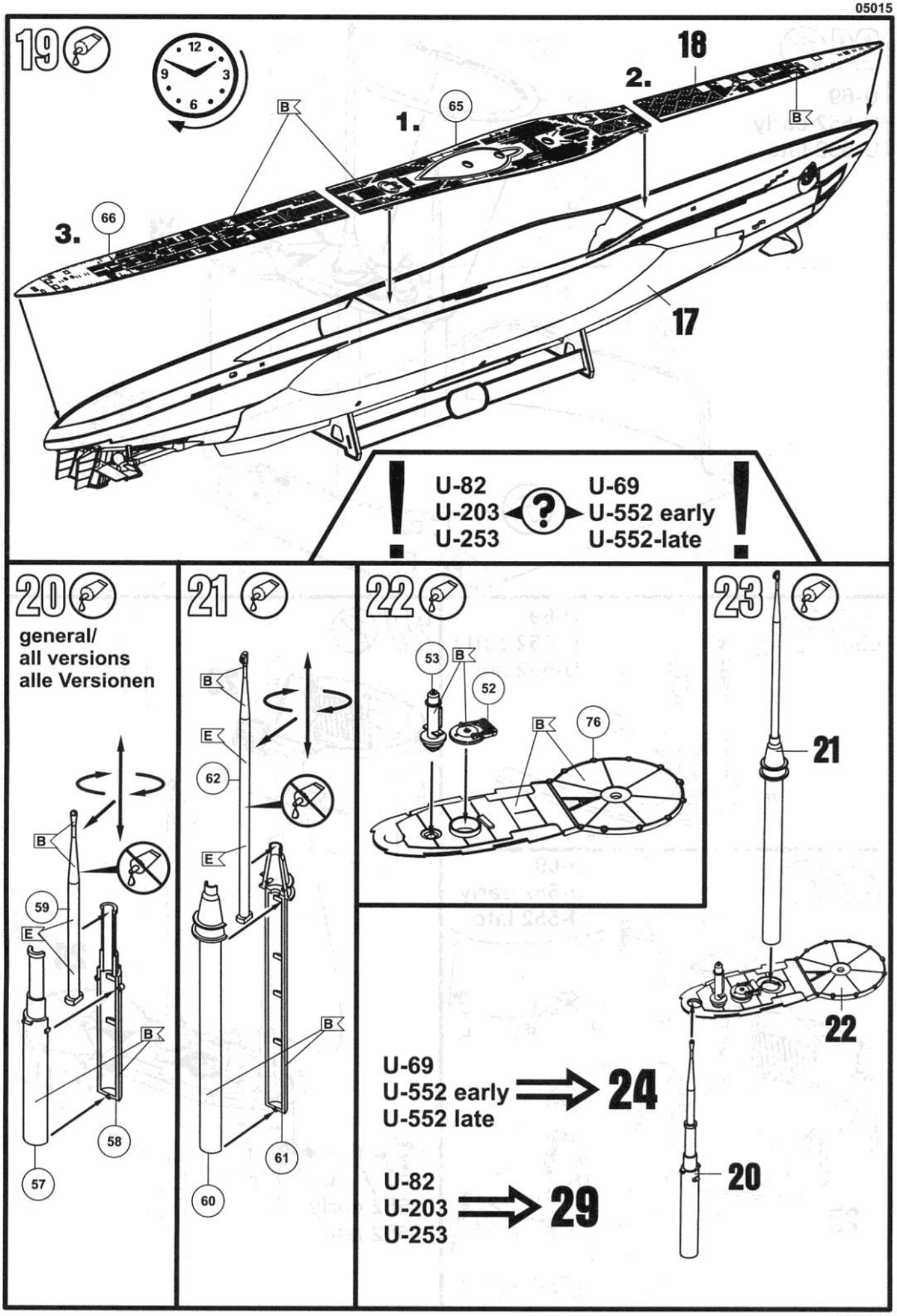
19
12
9
3
6
B
1.
65
2.
18
B
3.
66
17
!
U-82
U-203
U-253
?
U-69
U-552 early
U-552-late
!
20
general/
all versions
alle Versionen
B
59
E
B
58
57
21
B
E
62
E
B
61
60
22
53
B
52
B
76
23
21
22
20
U-69
U-552 early
U-552 late
24
U-82
U-203
U-253
29

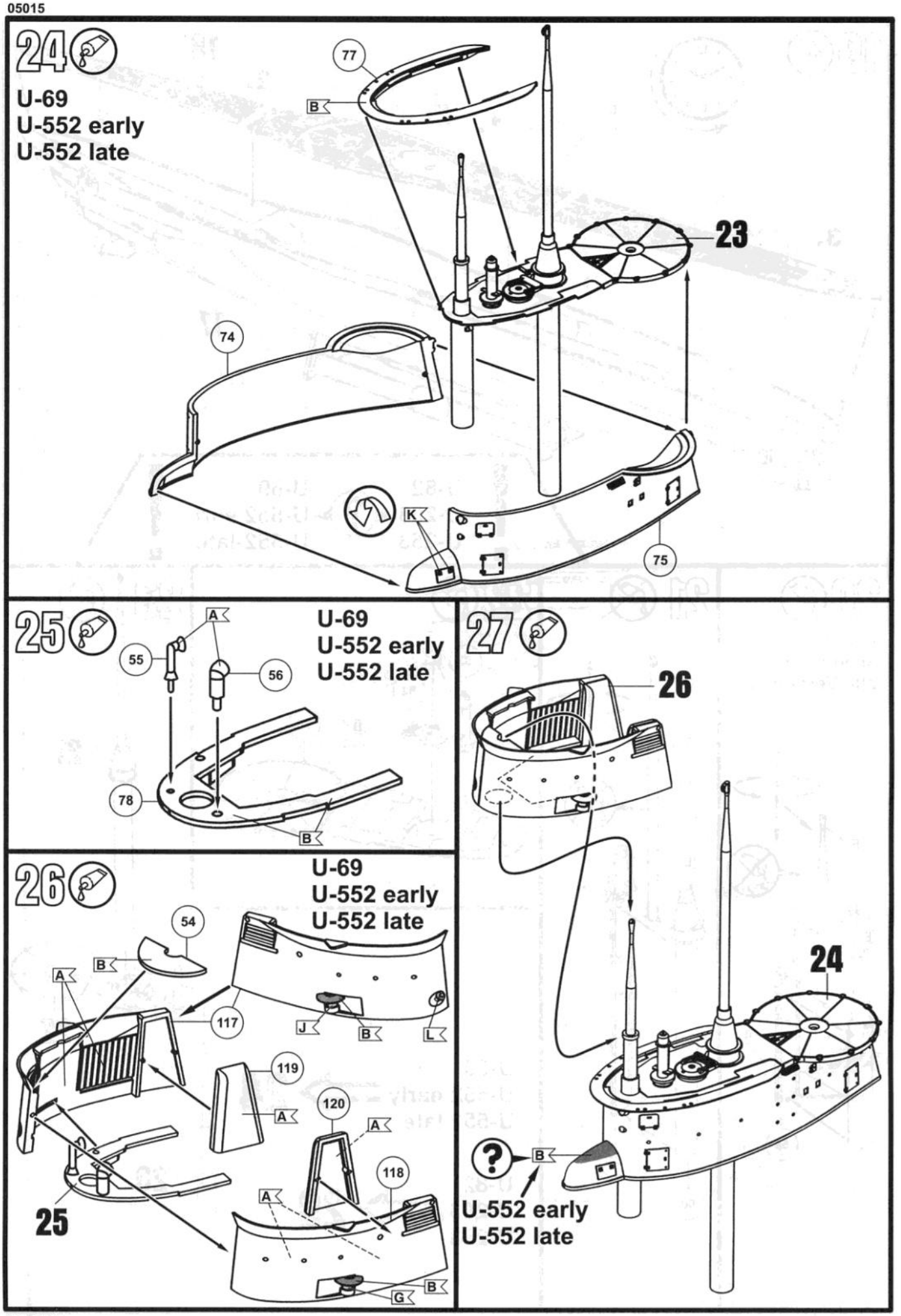
24
U-69
U-552 early
U-552 late
77
B
23
74
K
75
25
A
55
56
U-69
U-552 early
U-552 late
78
B
26
U-69
U-552 early
U-552 late
54
B
A
117
J
B
L
119
A
120
A
118
A
25
B
G
27
26
24
B
U-552 early
U-552 late

28

U-69
U-552 early
U-552 late

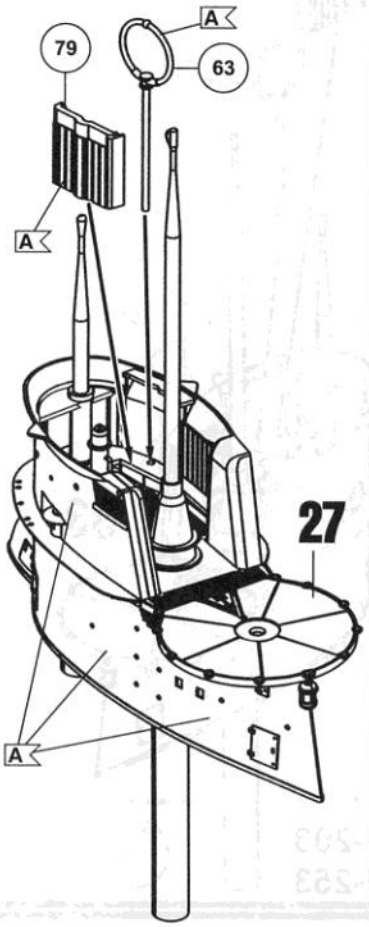

⇒ 35

29

U-82
U-203
U-253

(1:1 scale)

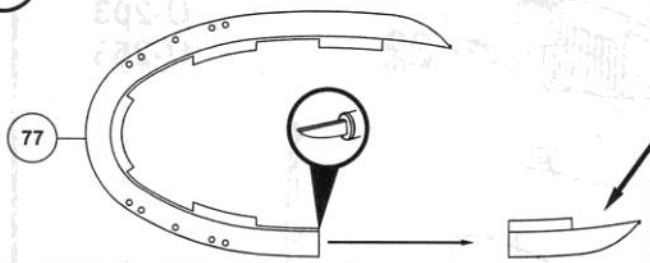

Entfernen
Remove
Détacher
Verwijderen
Sacar
Retirar
Eliminare
Tag loss
Poista
Fjernes
Fjern
Удалить
Usunąć
απομακρύνετε
Temizleyin
Odstranit
eltávolítani
Ostraniti

30

U-82
U-203
U-253

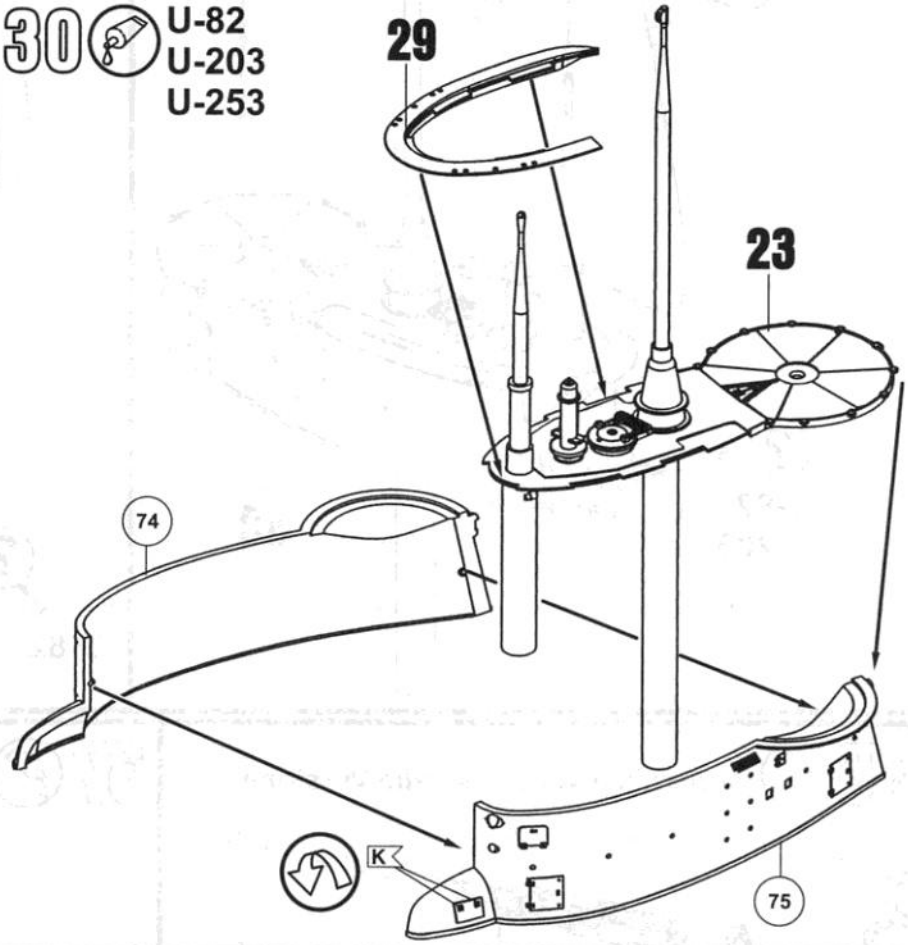

31

U-82
U-203
U-253

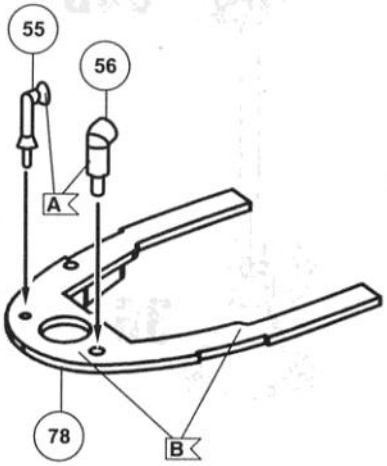

32

U-82
U-203
U-253

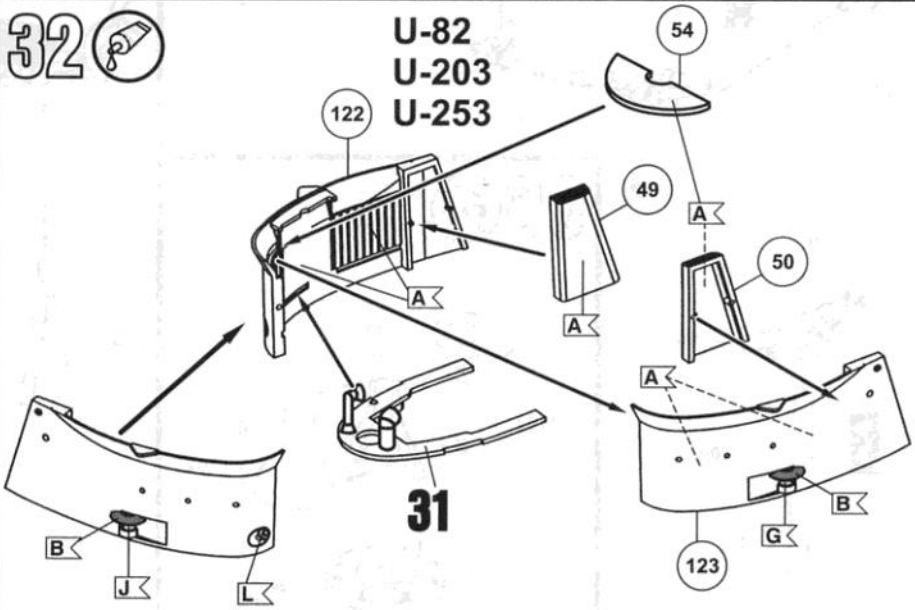

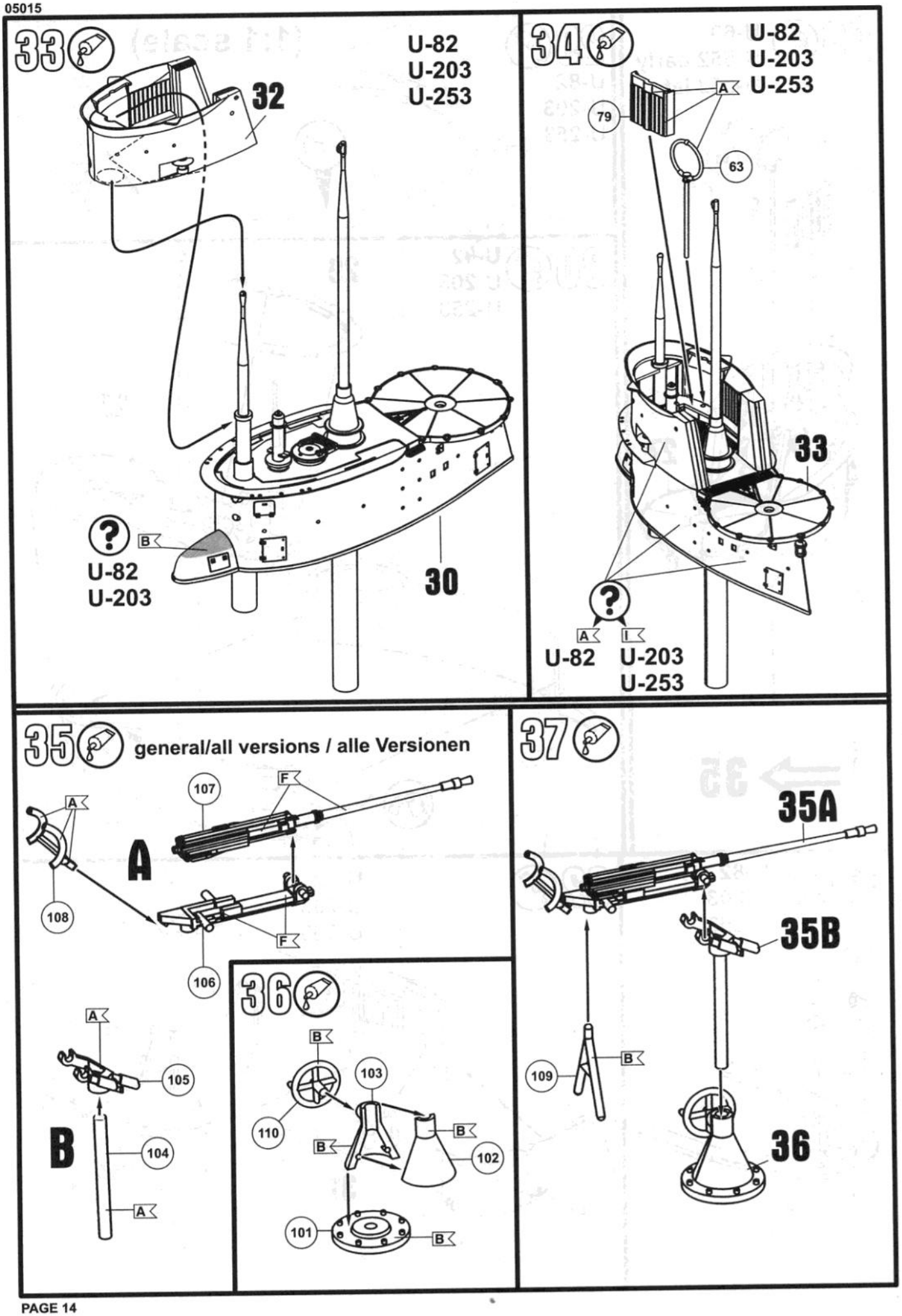
33
U-82
U-203
U-253
32
B
U-82
U-203
30
34
U-82
U-203
U-253
A
79
63
33
A
I
U-82
U-203
U-253
35
general/all versions / alle Versionen
107
F
A
108
F
106
A
105
B
104
A
36
B
103
110
B
B
102
101
B
37
35A
35B
109
B
36

38

U-69
U-552 early
U-552 late

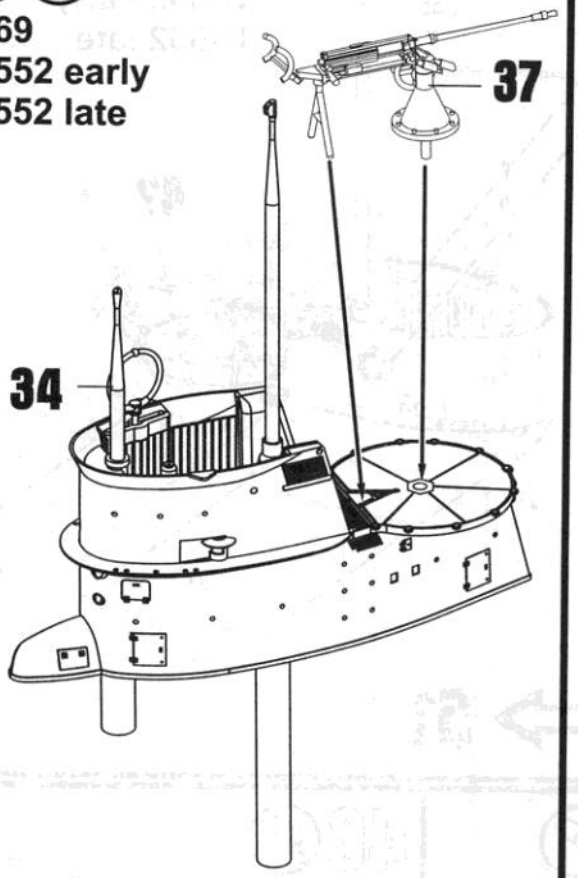

39

U-69
U-552 early
U-552 late

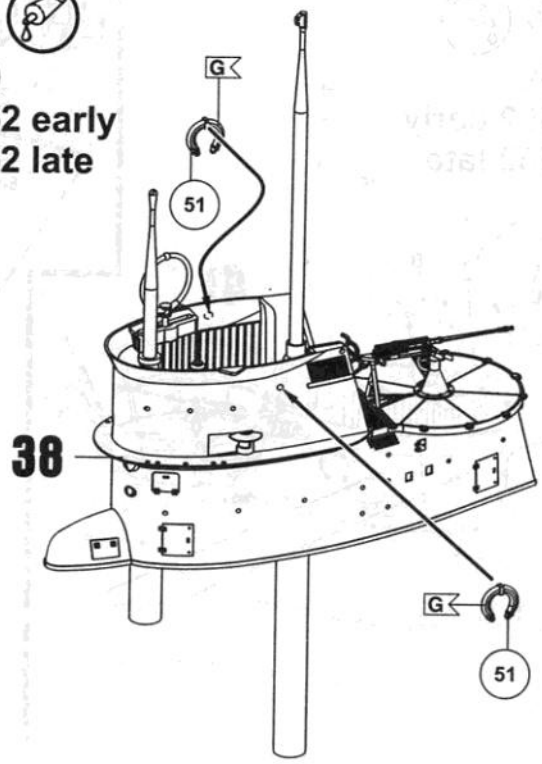

⇒ 40 ? 41

40

U-69
U-552 late

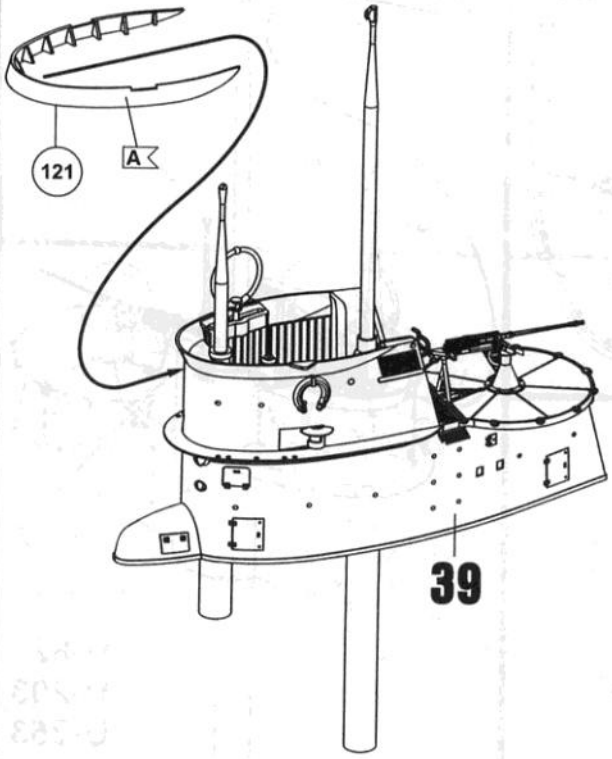

41

U-69
U-552 early
U-552 late

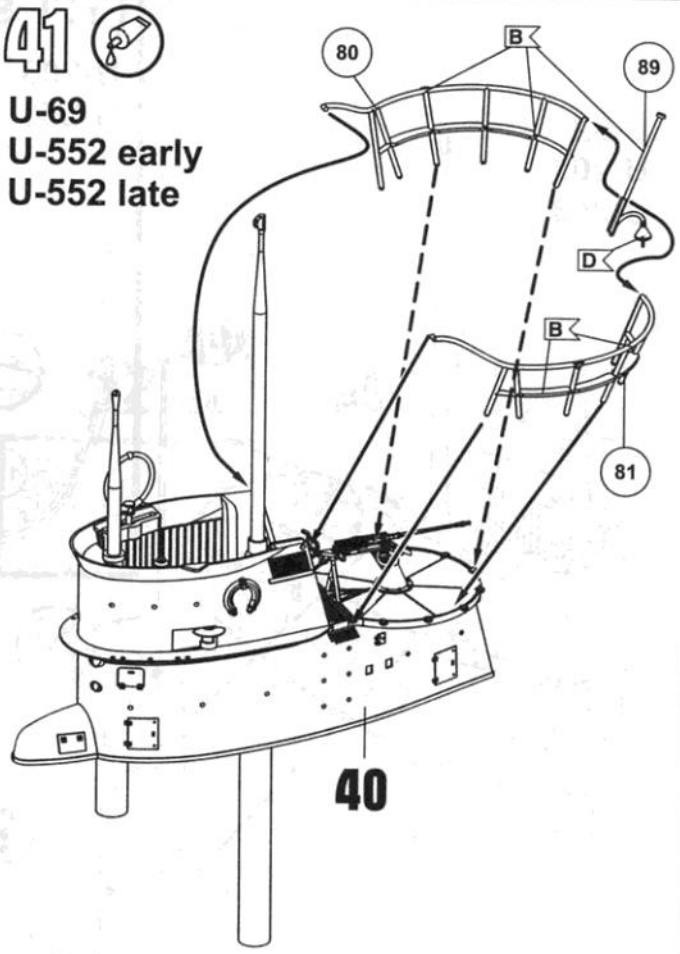

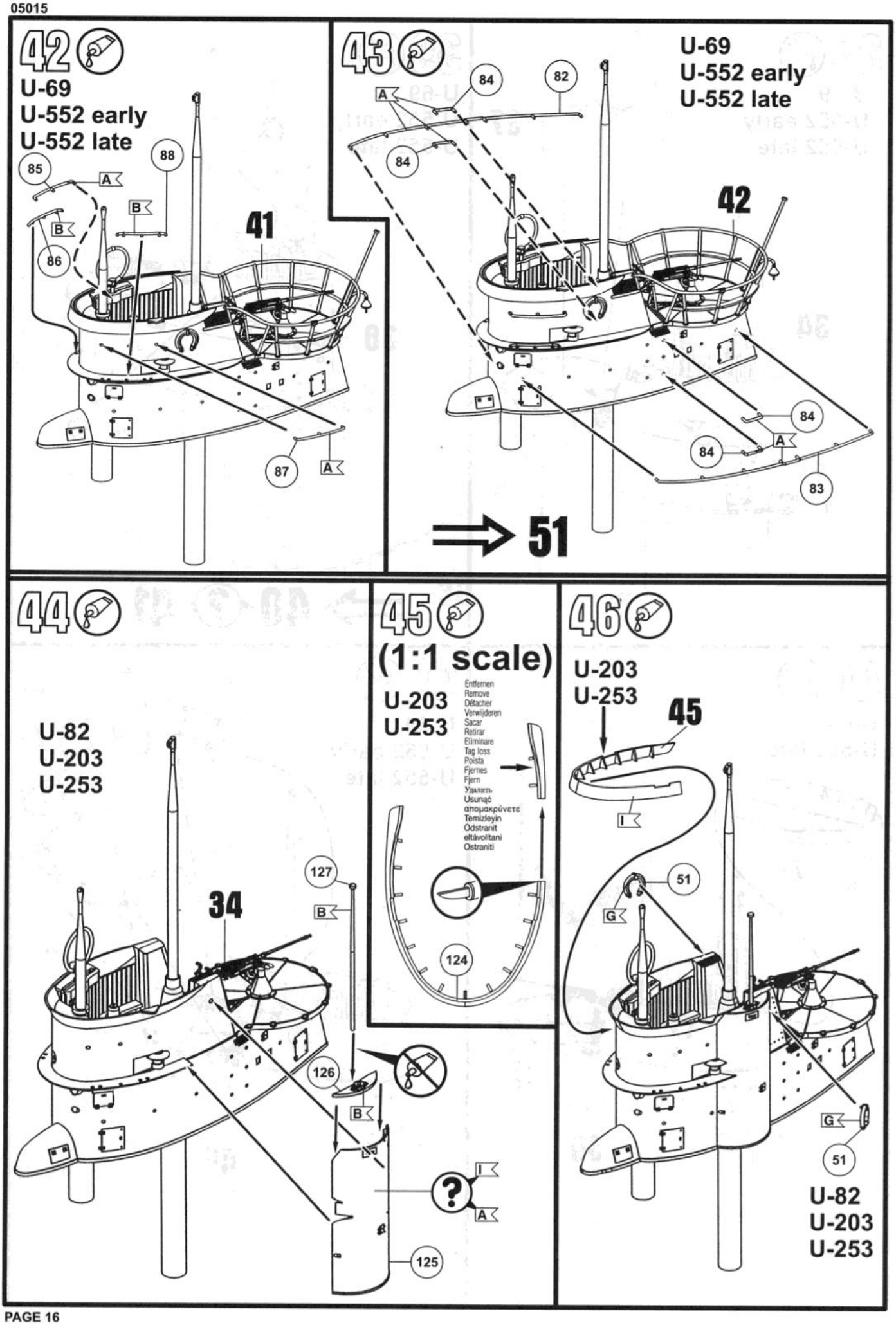
42
U-69
U-552 early
U-552 late
85
A
88
B
B
86
41
87
A
43
84
82
A
84
U-69
U-552 early
U-552 late
42
84
84
A
83
51
44
U-82
U-203
U-253
34
127
B
126
B
I
A
125
45
(1:1 scale)
U-203
U-253
Entfernen
Remove
Détacher
Verwijderen
Sacar
Retirar
Eliminare
Tag loss
Poista
Fjernes
Fjern
Удалить
Usunąć
απομακρύνετε
Temizleyin
Odstranit
eltávolítani
Ostraniti
124
46
U-203
U-253
45
I
51
G
G
51
U-82
U-203
U-253

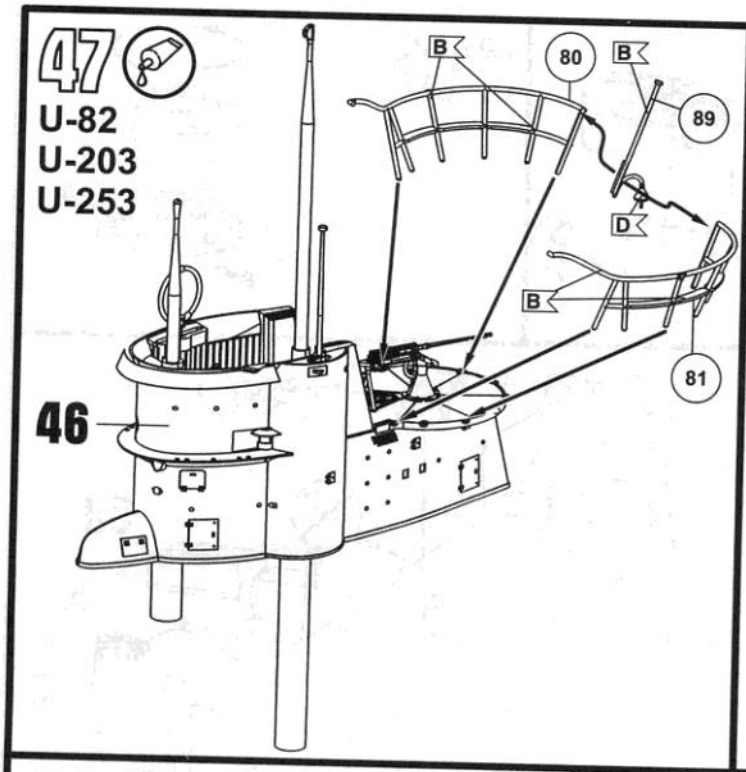
47
U-82
U-203
U-253
B
80
B
89
D
B
81
46

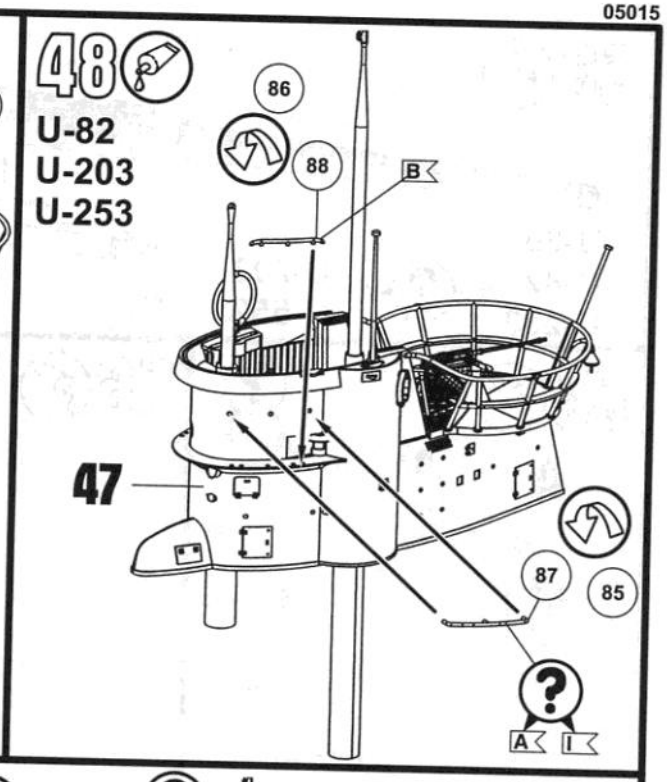
48
U-82
U-203
U-253
86
88
B
47
87
85
A
I

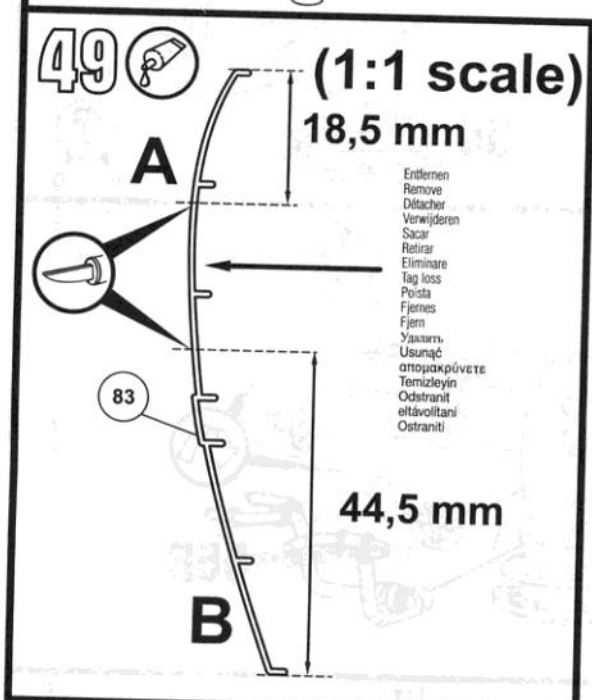
49
(1:1 scale)
18,5 mm
A
Entfernen
Remove
Détacher
Verwijderen
Sacar
Retirar
Eliminare
Tag loss
Poista
Fjernes
Fjern
Usunąć
Temizleyin
Odstranit
eltávolítani
Ostraniti
83
44,5 mm
B

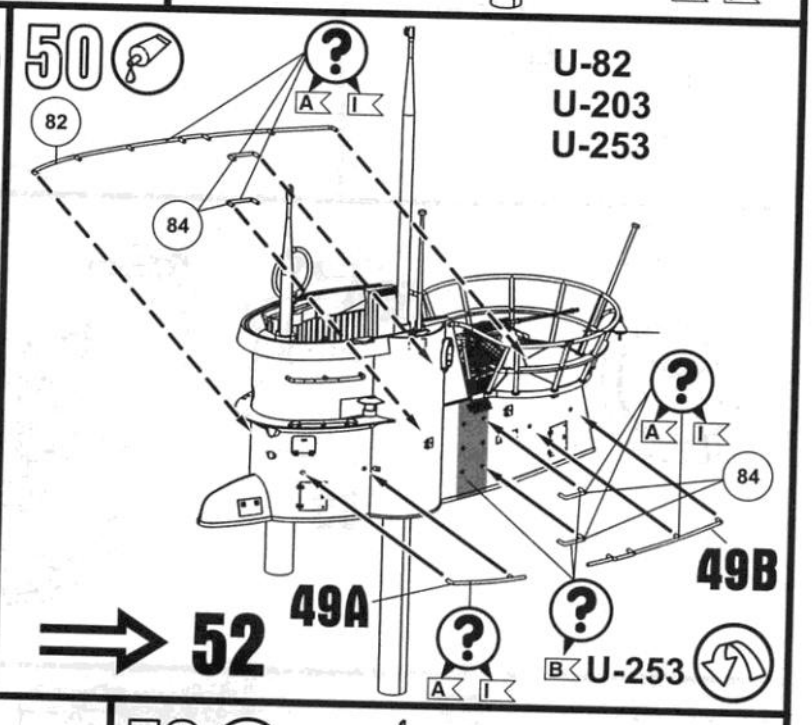
50
U-82
U-203
U-253
A
I
82
84
84
49B
49A
52
B
U-253

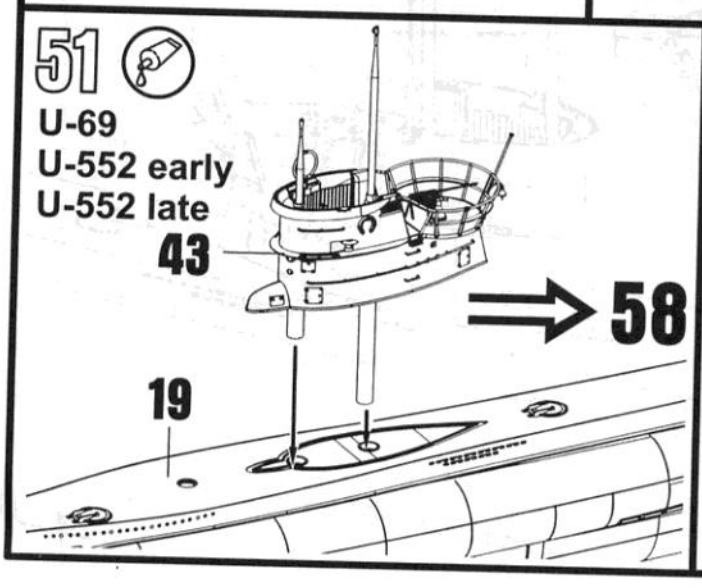
51
U-69
U-552 early
U-552 late
43
58
19

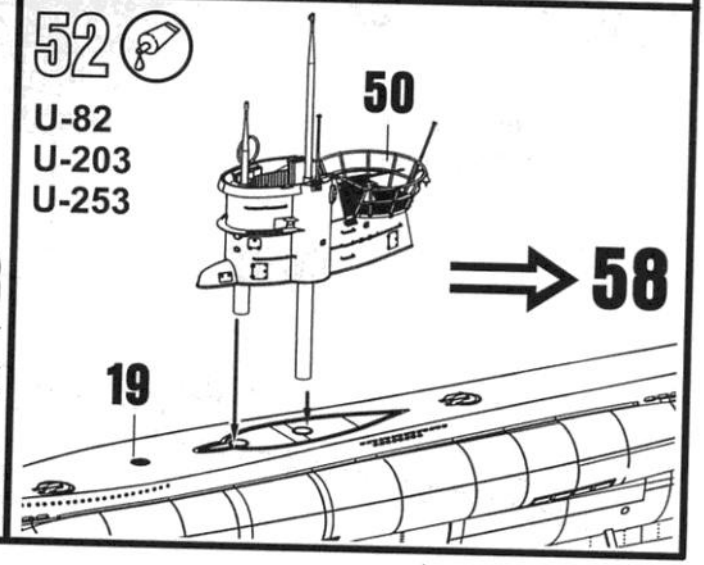
52
U-82
U-203
U-253
50
58
19

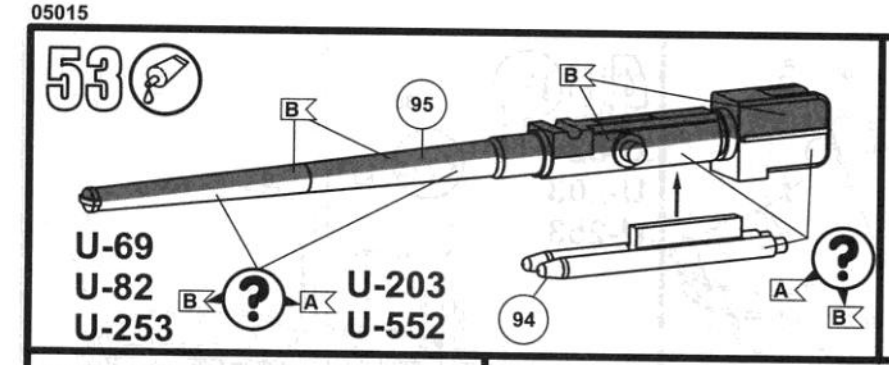
53
B
95
B
U-69
U-82
U-253
B
A
U-203
U-552
94
A
B

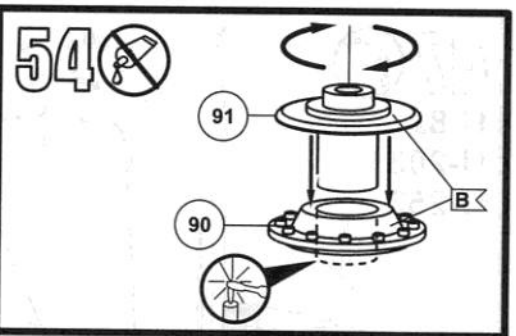
54
91
90
B

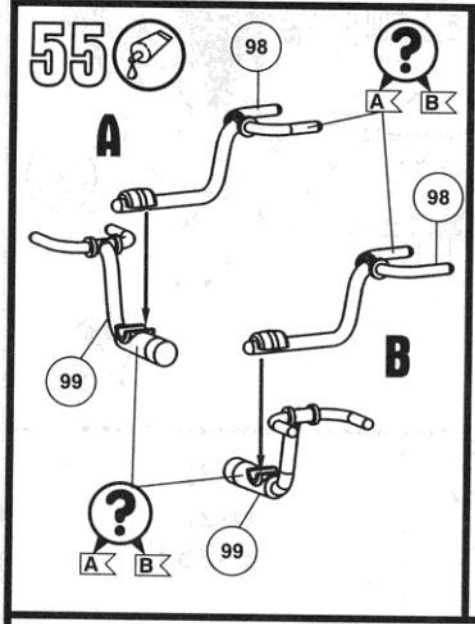
55
98
A
B
A
98
99
B
99
A
B

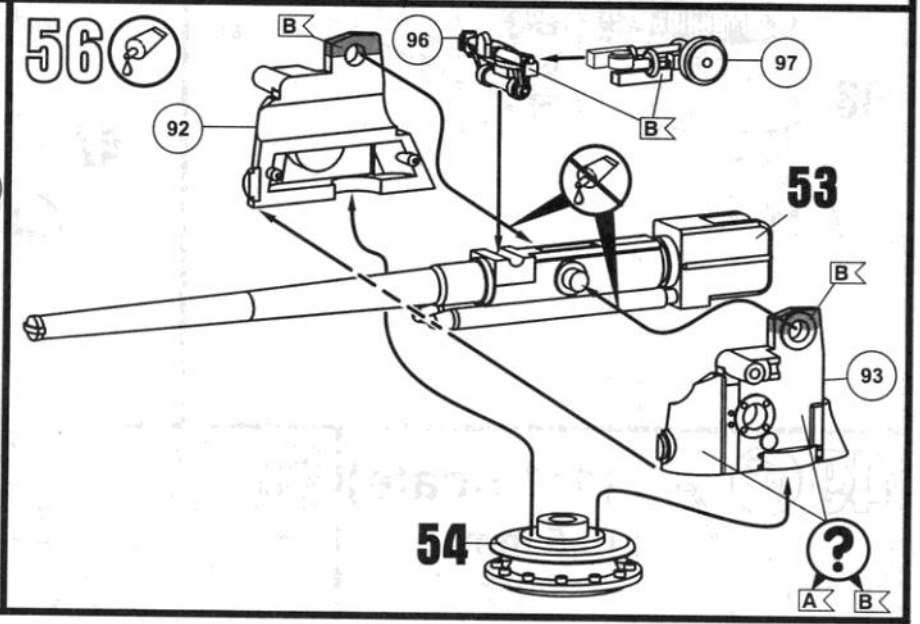
56
B
96
97
92
B
53
B
93
54
A
B

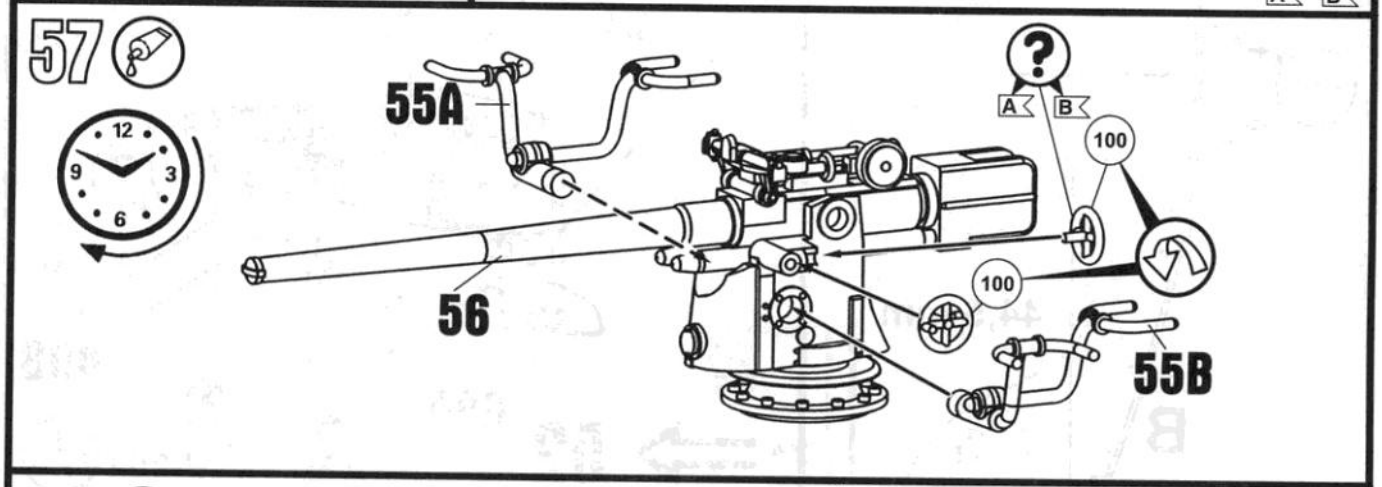
57
12
9
3
6
55A
A
B
100
100
56
55B

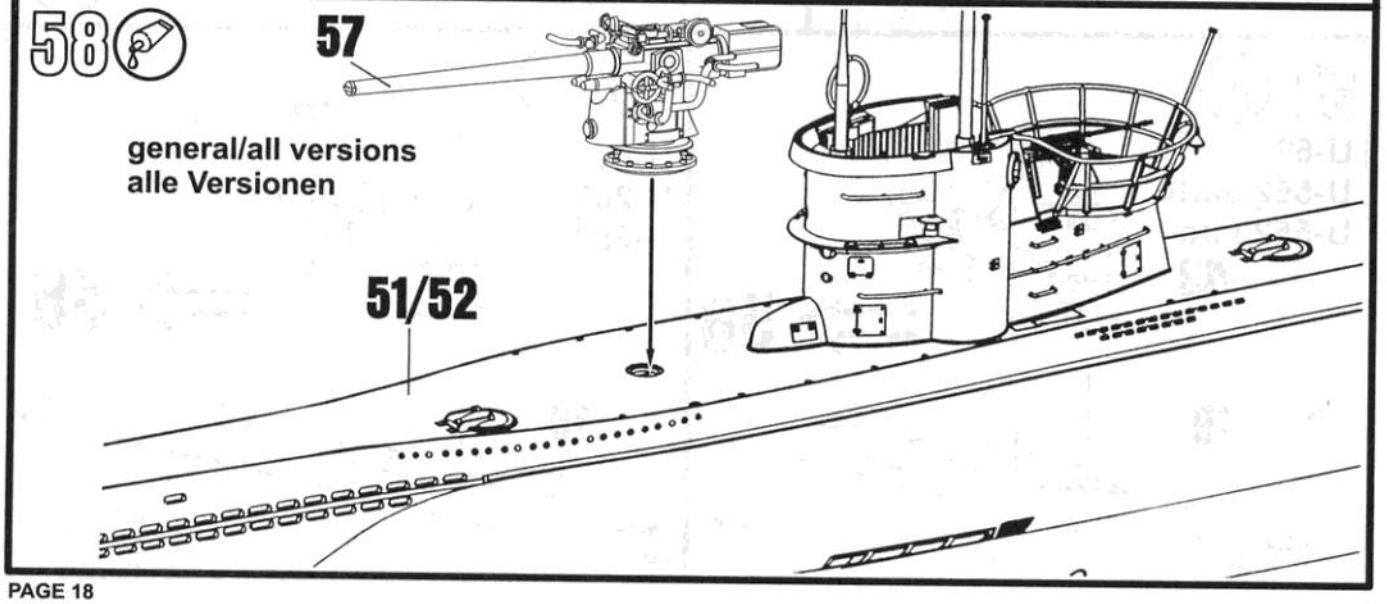
58
57
general/all versions
alle Versionen
51/52

59

U-69
U-552 early

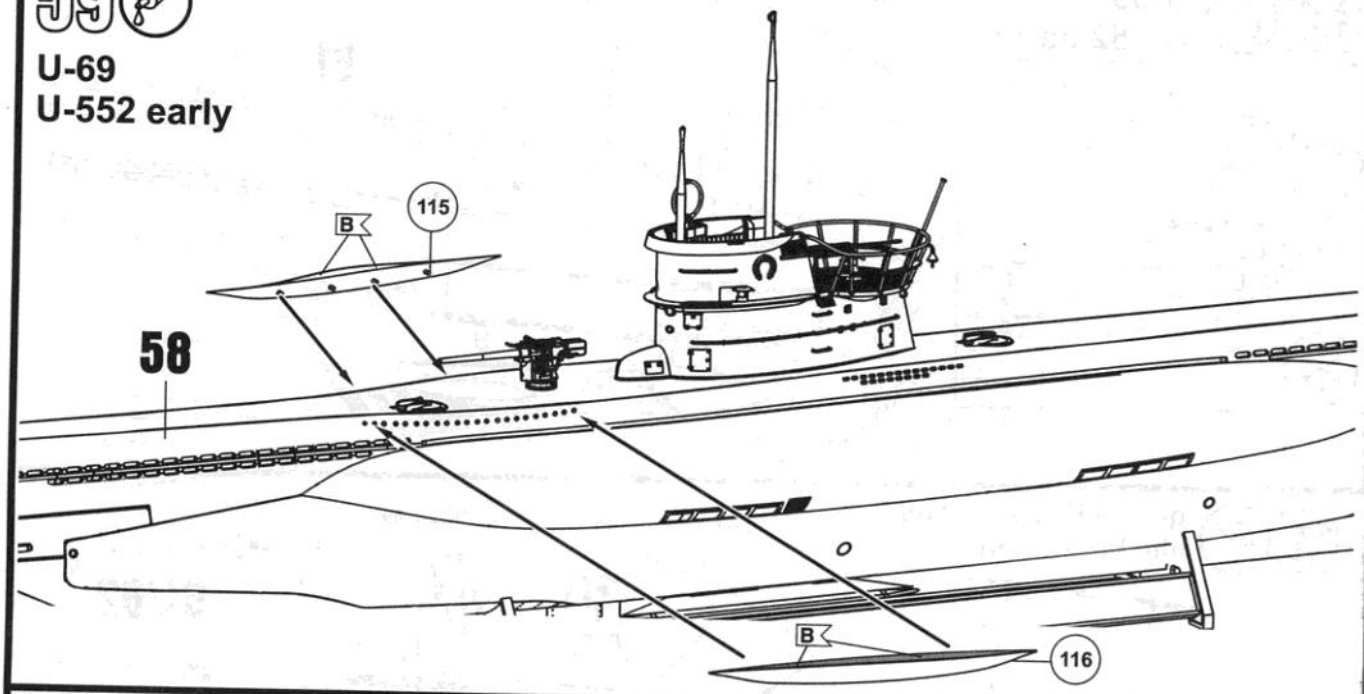

60

U-69
U-552 early
U-552 late

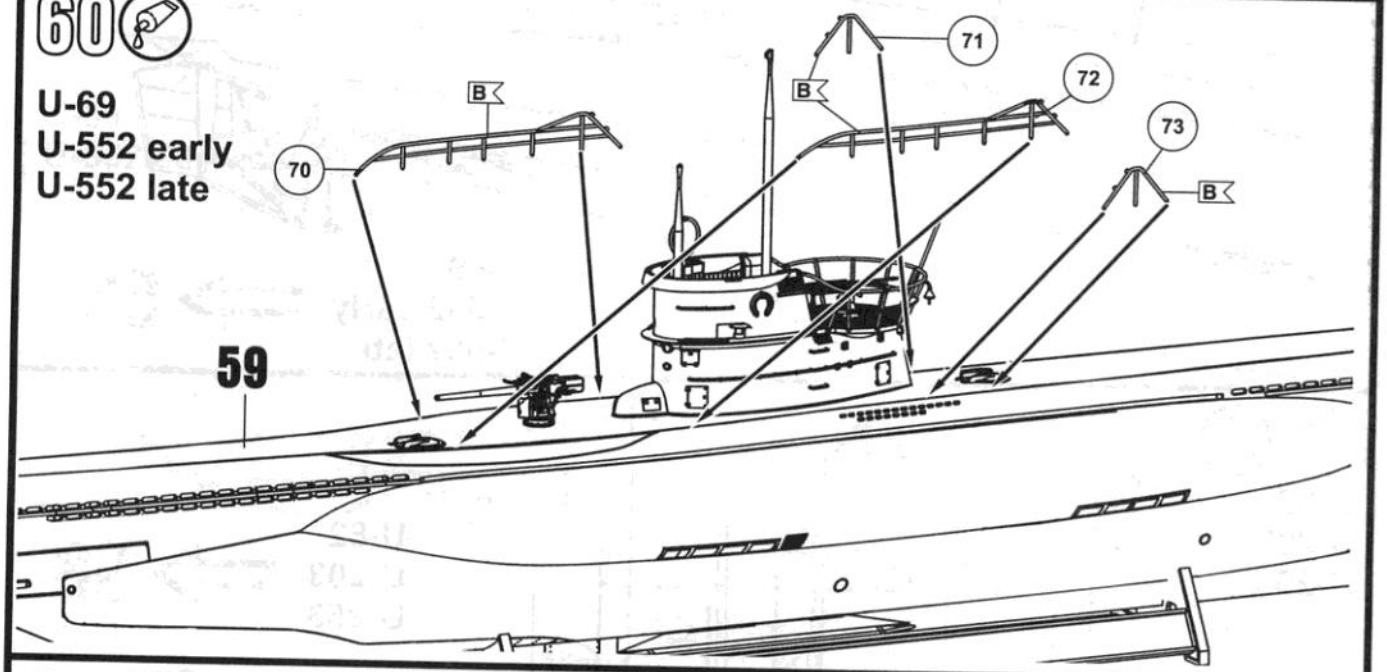

61

general/all versions
alle Versionen

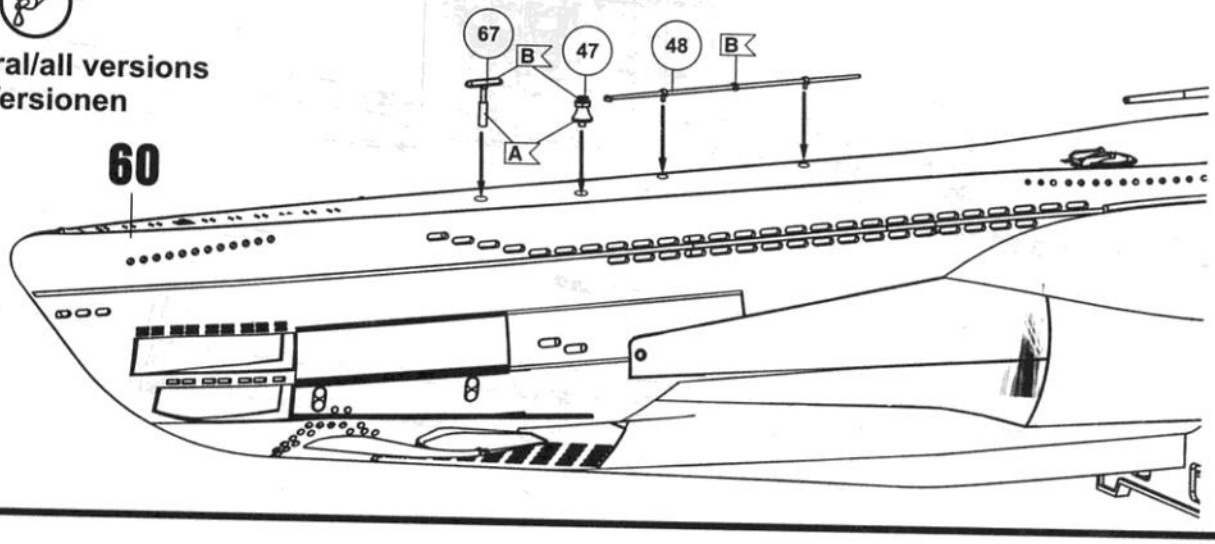

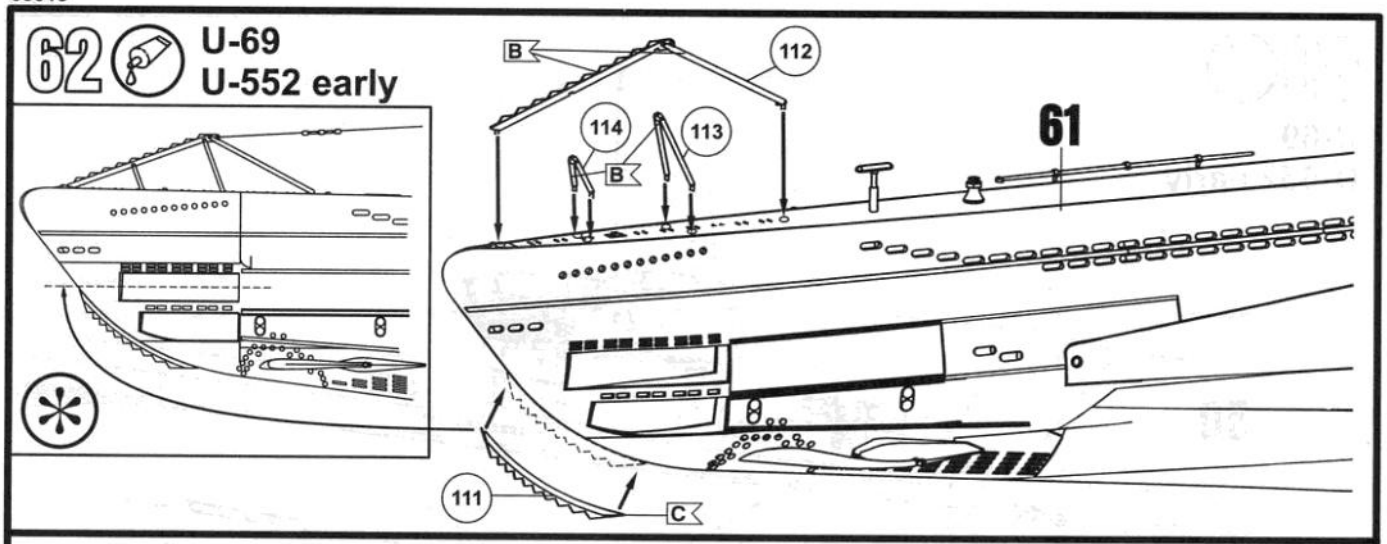
62
U-69
U-552 early
B
112
114
113
B
61
111
C

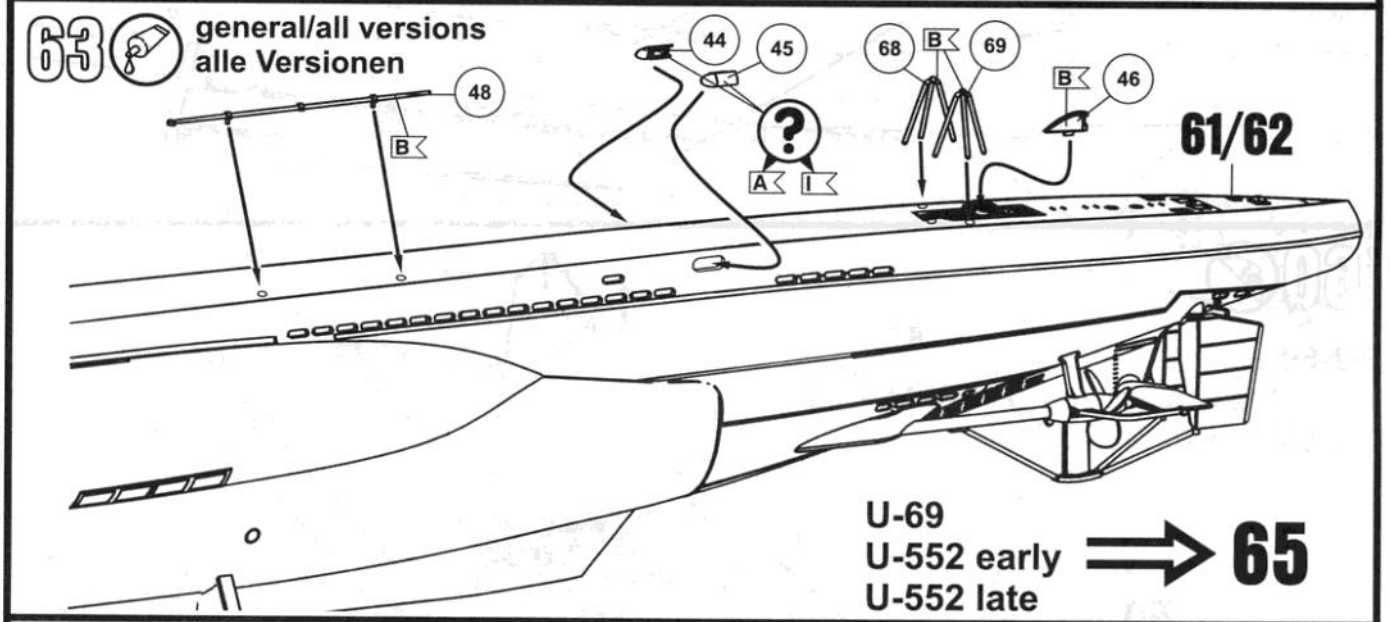
63
general/all versions
alle Versionen
48
B
44
45
68
B
69
B
46
A
I
61/62
U-69
U-552 early
U-552 late
65

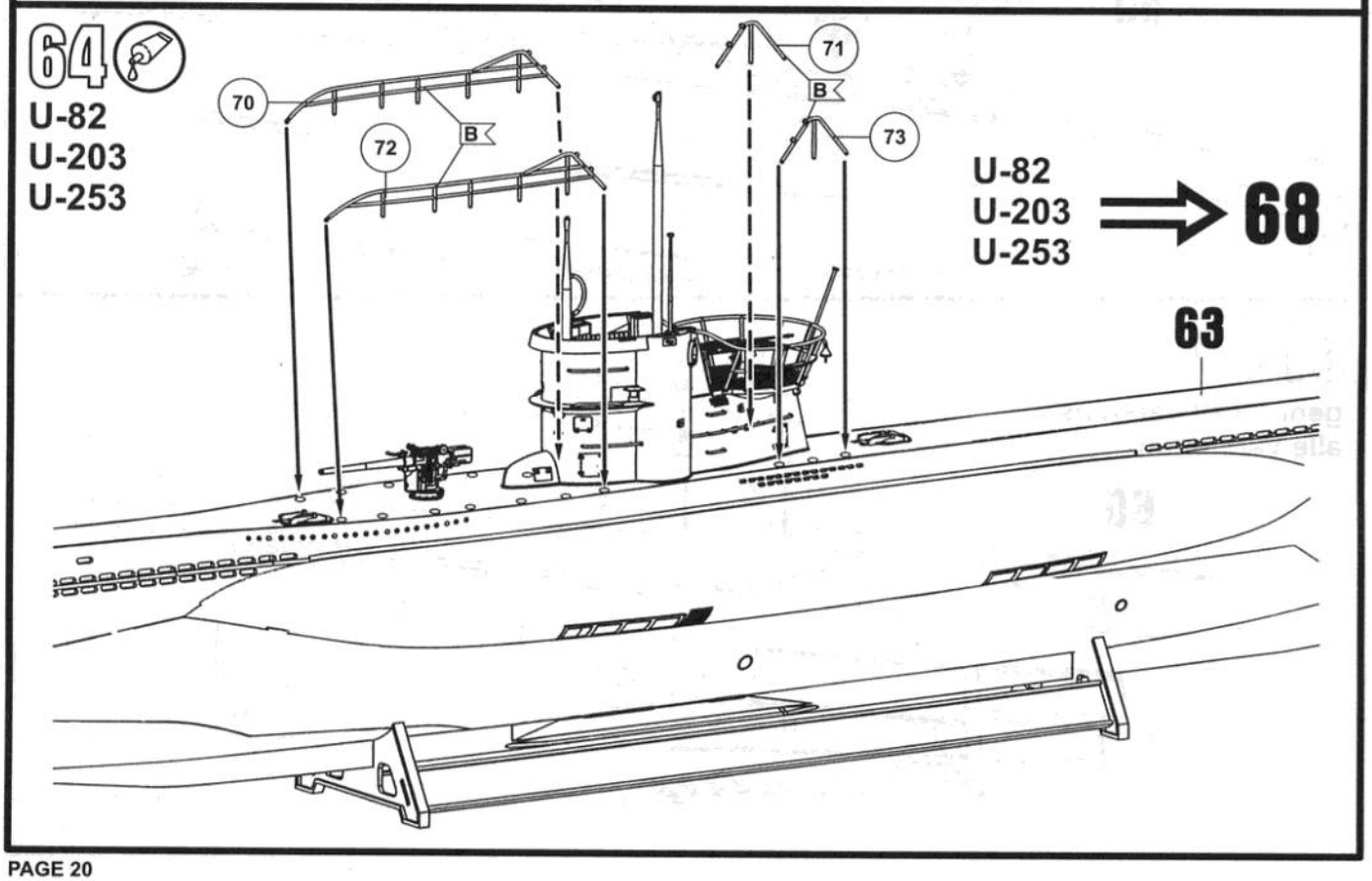
64
U-82
U-203
U-253
70
72
B
71
B
73
U-82
U-203
U-253
68
63

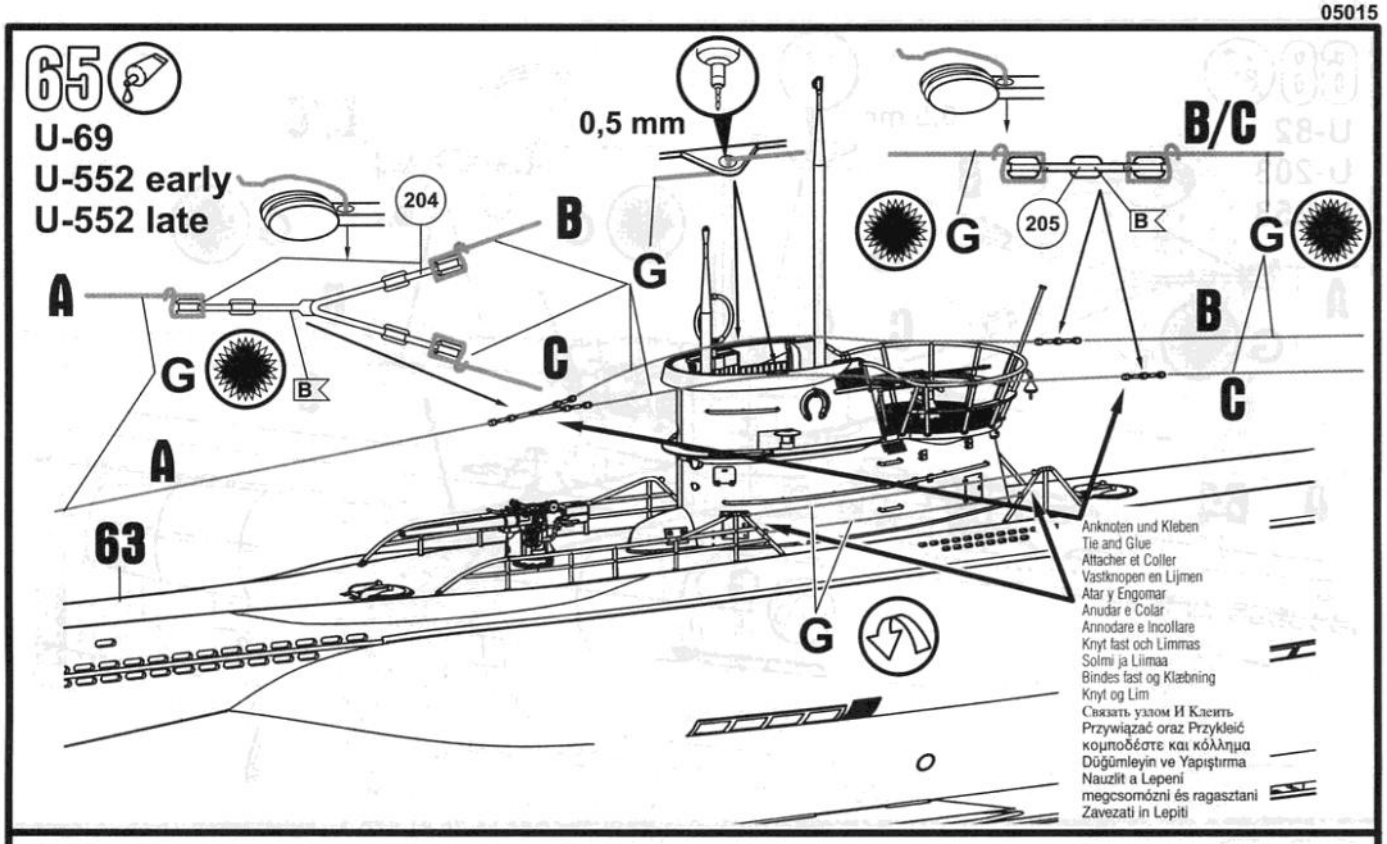
65
U-69
U-552 early
U-552 late
0,5 mm
204
B
G
A
C
B/C
205
63
Anknoten und Kleben
Tie and Glue
Attacher et Coller
Vastknopen en Lijmen
Atar y Engomar
Anudar e Colar
Annodare e Incollare
Knyt fast och Limmas
Solmi ja Liimaa
Bindes fast og Klæbning
Knyt og Lim
Связать узлом И Клеить
Przywiązać oraz Przykleić
κομποδέστε και κόλλημα
Düğümleyin ve Yapıştırma
Nauzlit a Lepení
megcsomózni és ragasztani
Zavezati in Lepiti

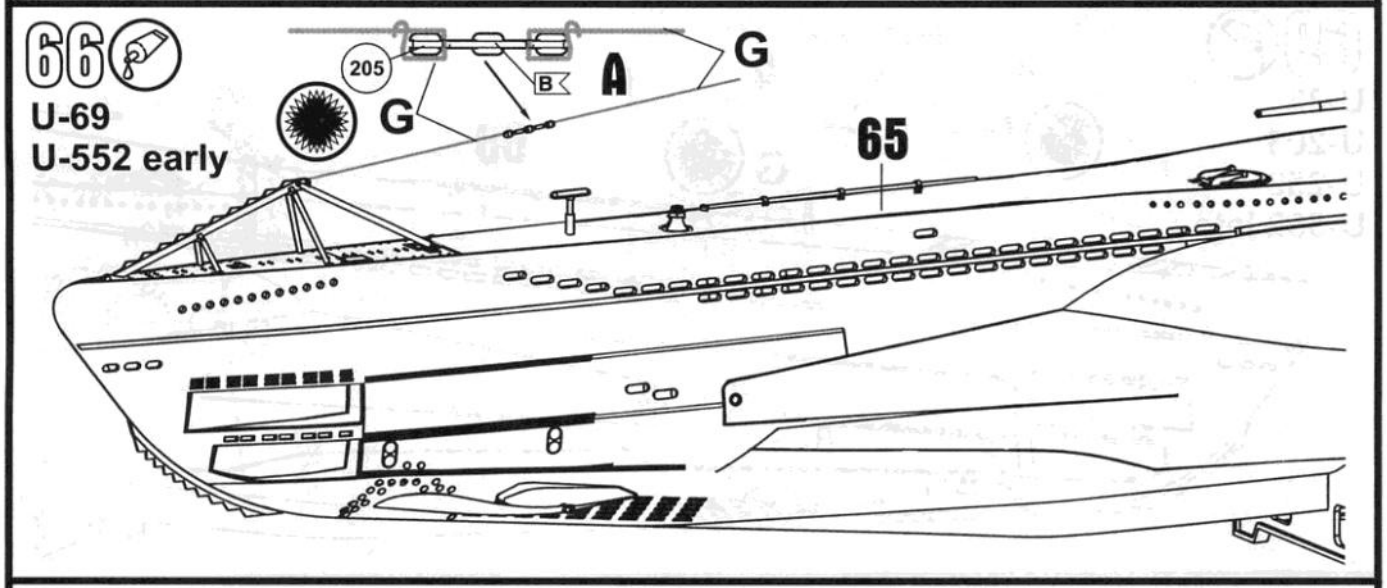
66
U-69
U-552 early
205
A
G
65

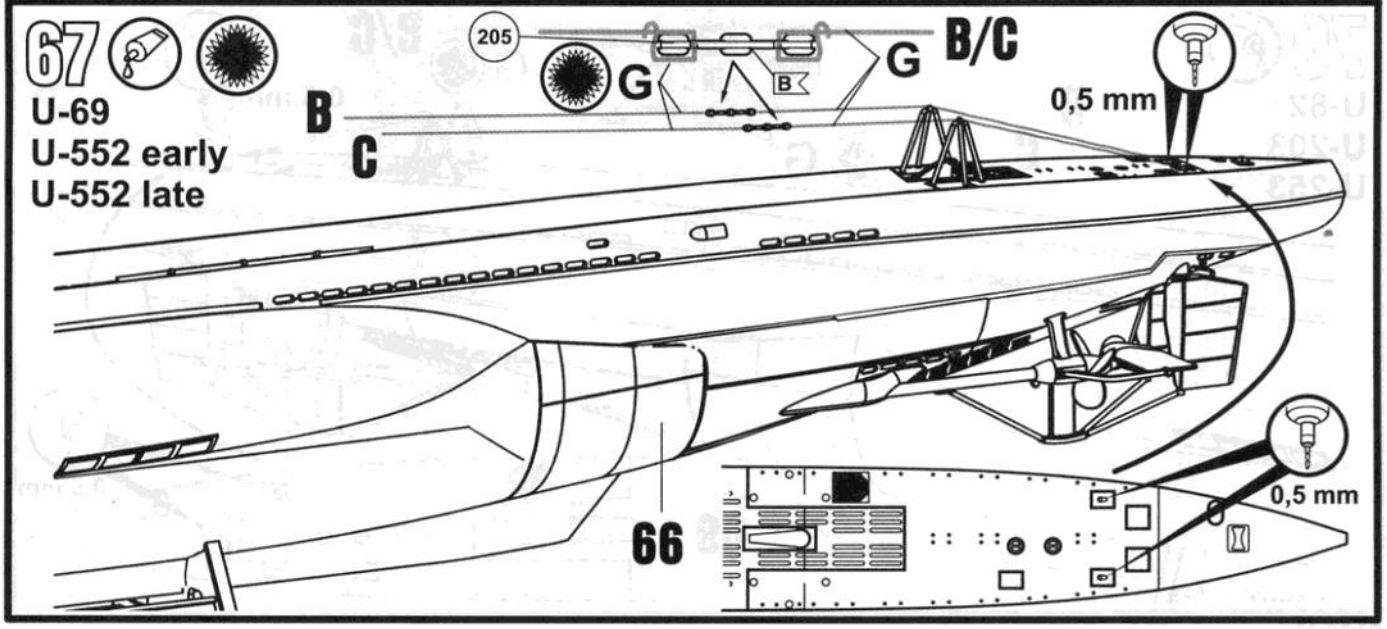
67
U-69
U-552 early
U-552 late
205
B
C
G
B/C
0,5 mm
66

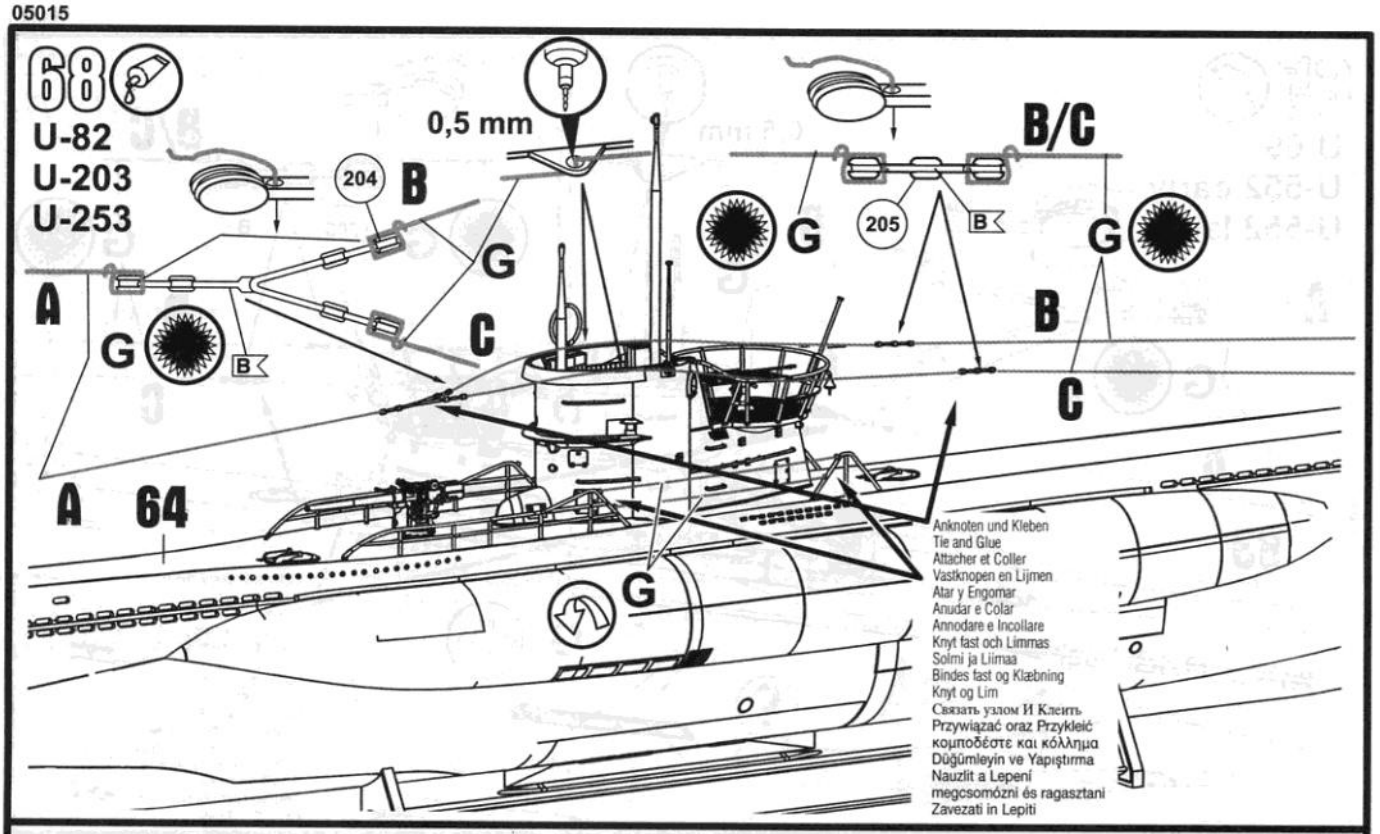
68
U-82
U-203
U-253
0,5 mm
204
B
G
A
C
B/C
205
B
G
G
B
C
A
64
G
Anknoten und Kleben
Tie and Glue
Attacher et Coller
Vastknopen en Lijmen
Atar y Engomar
Anudar e Colar
Annodare e Incollare
Knyt fast och Limmas
Solmi ja Liimaa
Bindes fast og Klæbning
Knyt og Lim
Связать узлом И Клеить
Przywiązać oraz Przykleić
κομποδέστε και κόλλημα
Düğümleyin ve Yapıştırma
Nauzlit a Lepení
megcsomózni és ragasztani
Zavezati in Lepiti

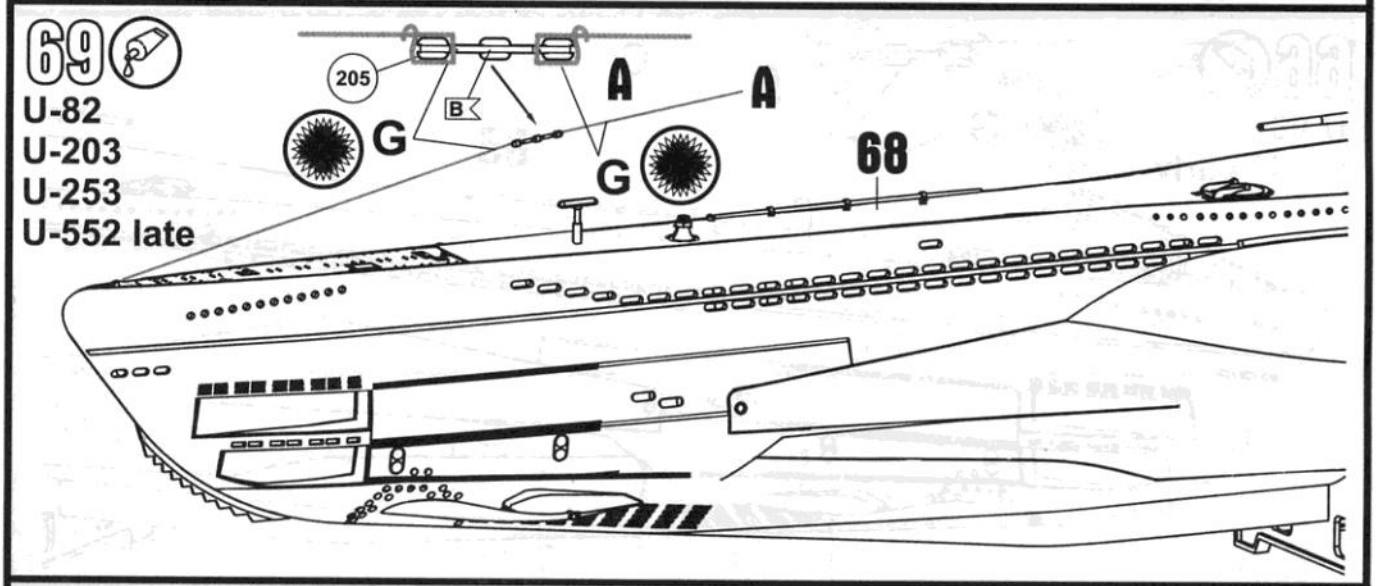
69
U-82
U-203
U-253
U-552 late
205
B
A
A
G
G
68

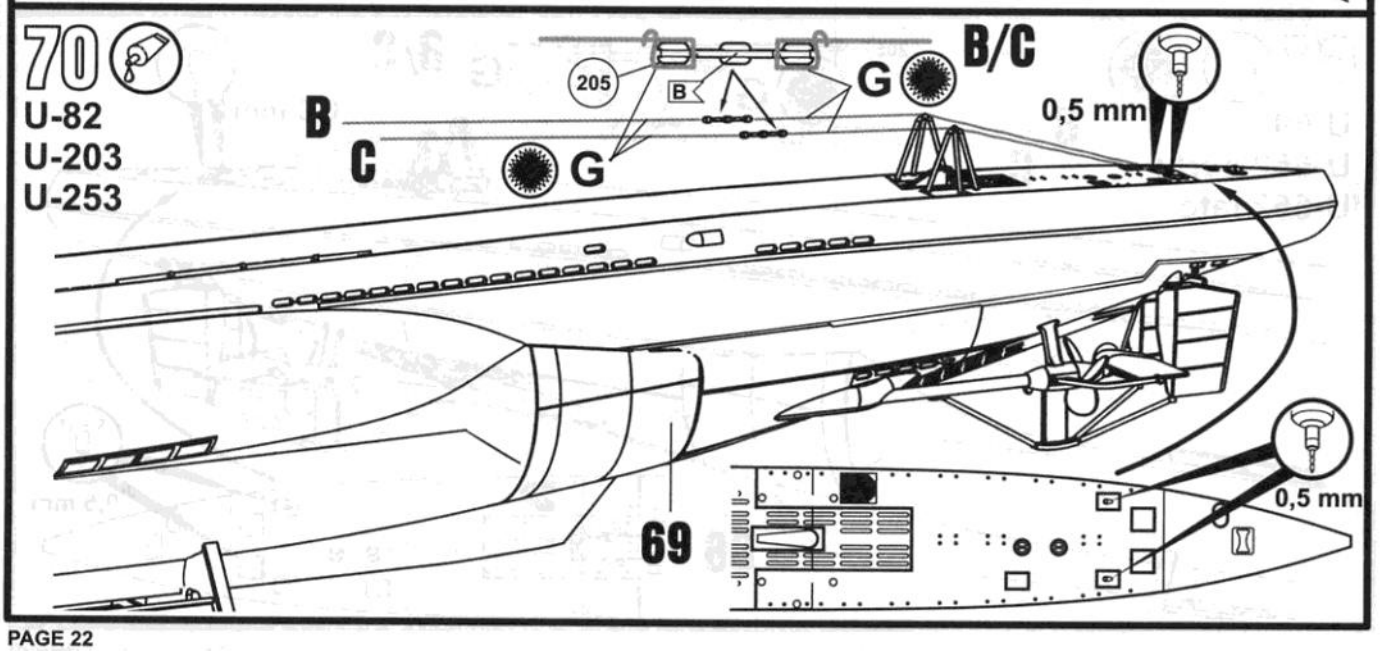
70
U-82
U-203
U-253
205
B
G
B/C
B
C
G
0,5 mm
69
0,5 mm

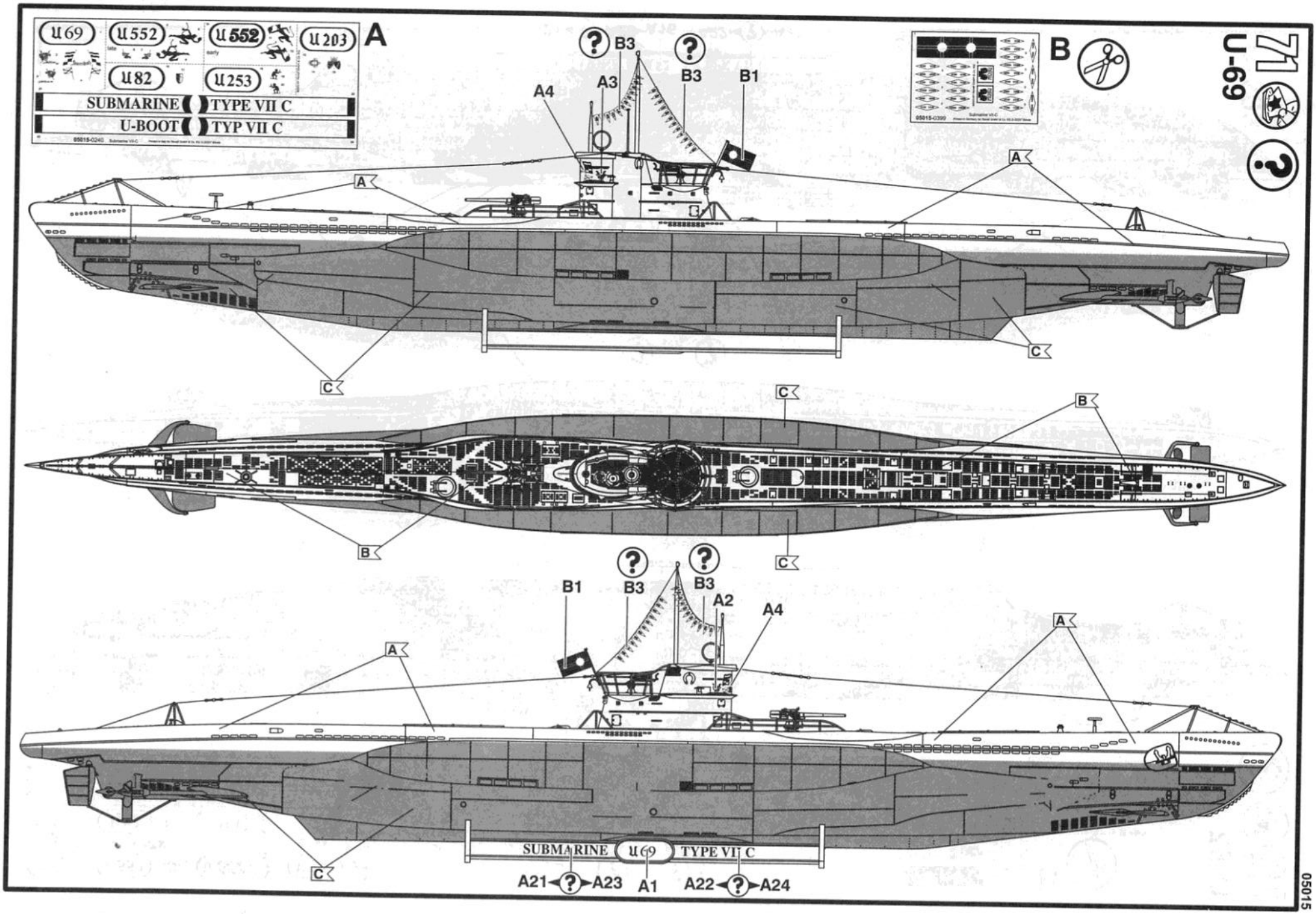
U 69
U 552
U 552
U 203
U 82
U 253
A
SUBMARINE
TYPE VII C
U-BOOT
TYP VII C
B
U-69
A4
A3
B3
B3
B1
A
A
C
C
C
B
B
C
B1
B3
B3
A2
A4
A
A
C
SUBMARINE
U 69
TYPE VII C
A21
A23
A1
A22
A24

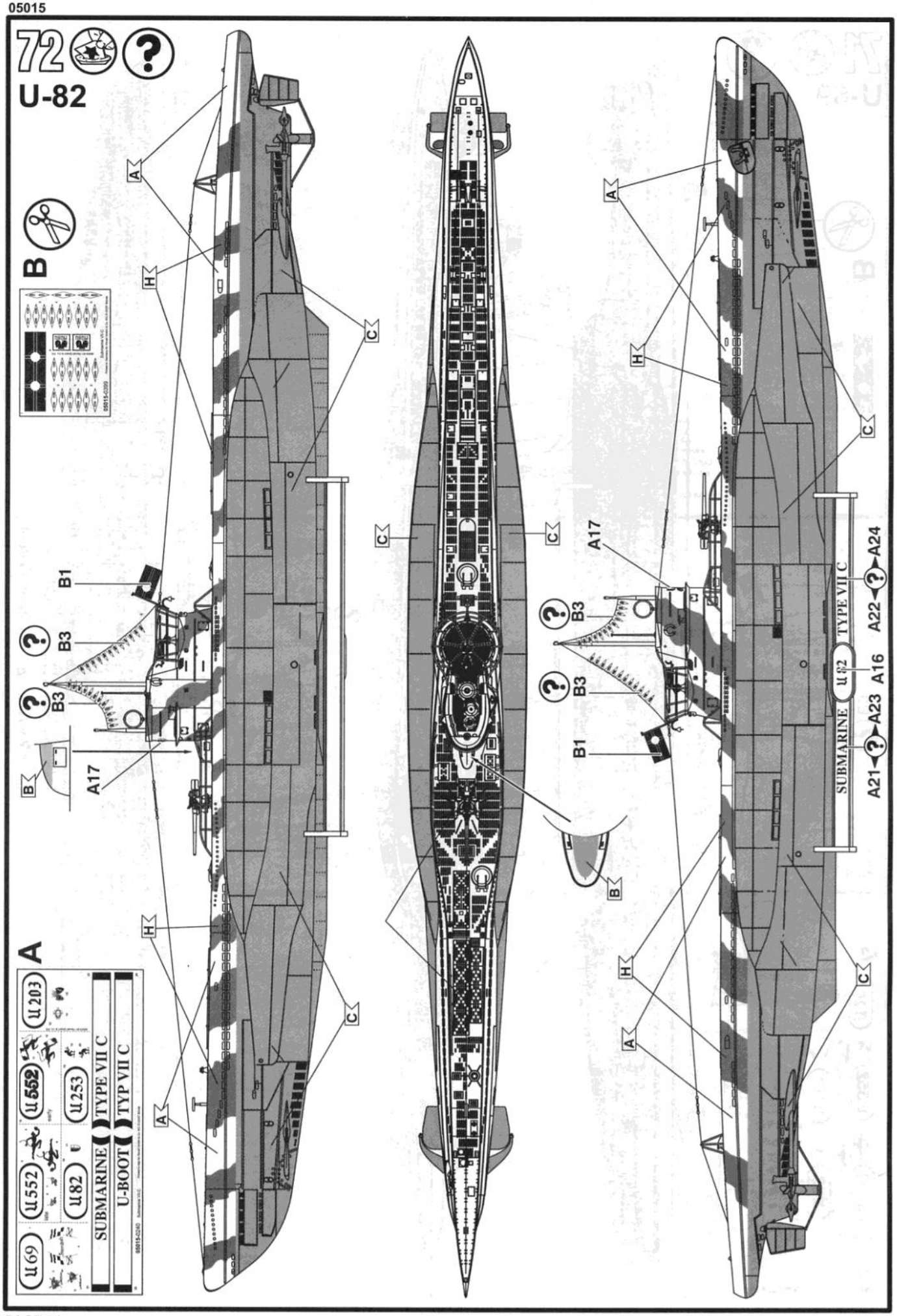
72
U-82
B
A
U 69
U 552
U 552
U 203
SUBMARINE
TYPE VII C
U 82
U 253
U-BOOT
TYP VII C
A
H
C
B1
B3
A17
B
SUBMARINE
U 82
TYPE VII C
A21
A23
A16
A22
A24

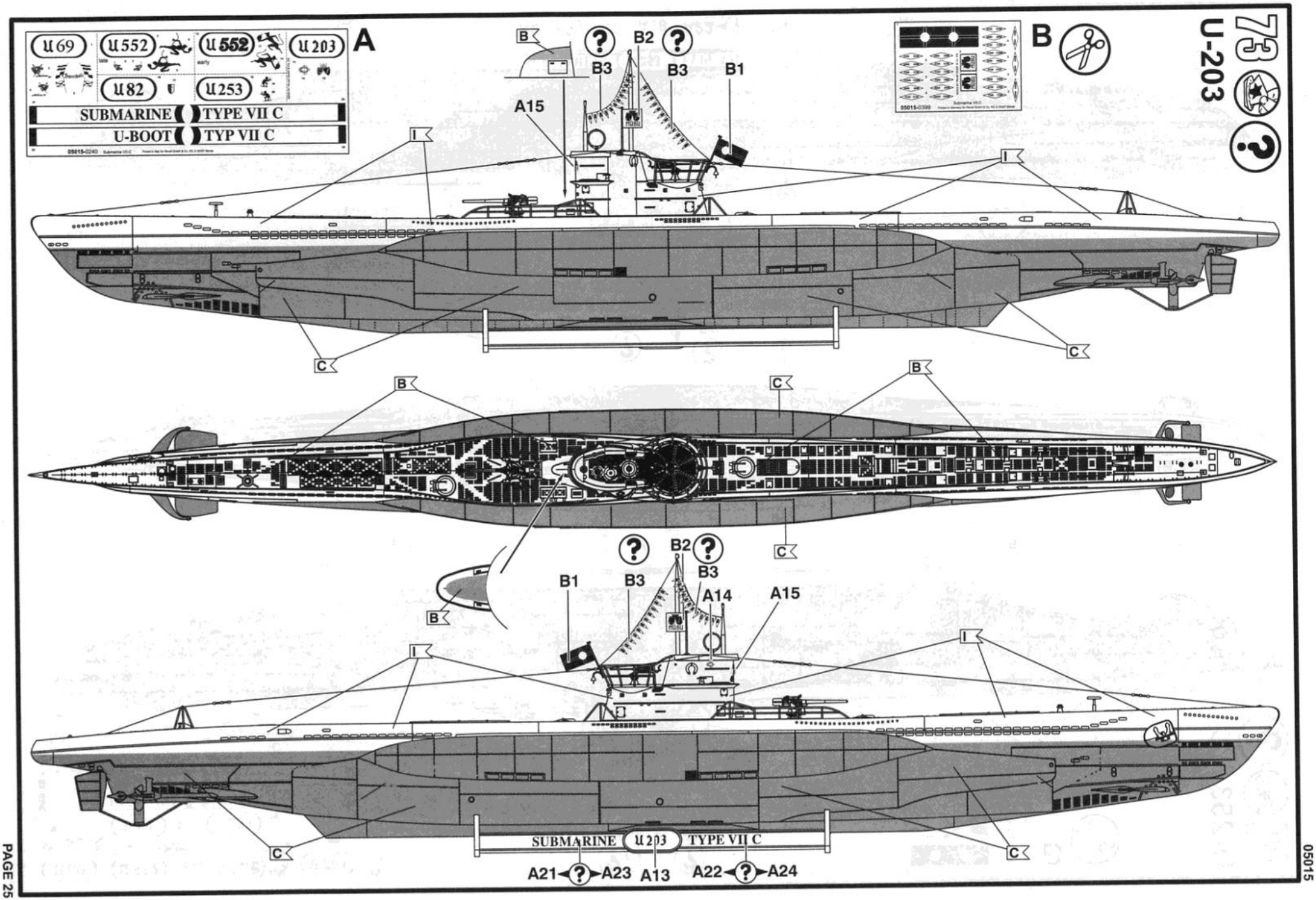
73
U-203
A
B
U 69
U 552
U 552
U 203
U 82
U 253
SUBMARINE
TYPE VII C
U-BOOT
TYP VII C
05015-0240
05015-0399
A15
B1
B2
B3
A14
A13
A21
A22
A23
A24
SUBMARINE
U 203
TYPE VII C

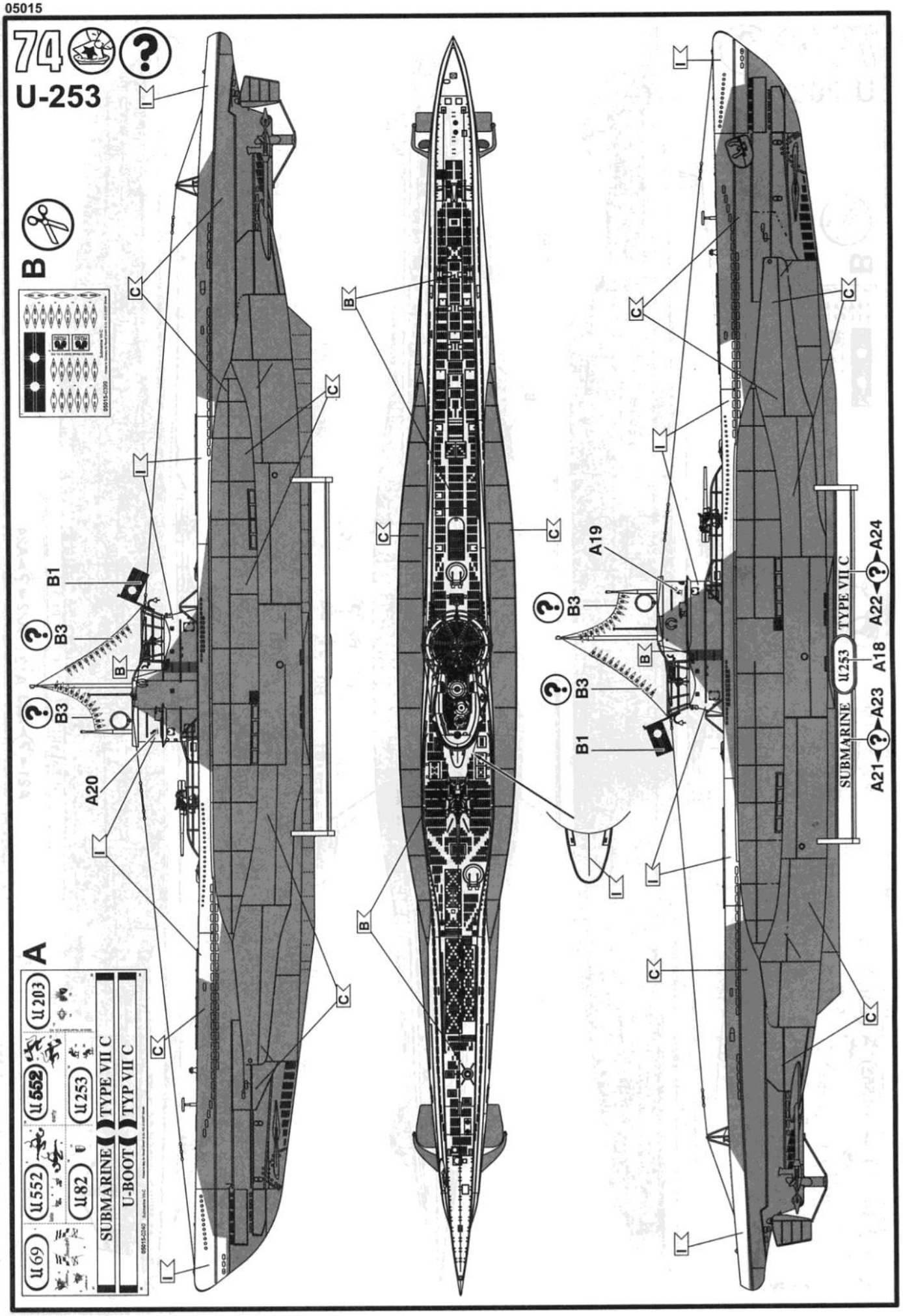
74
U-253
B
A
U 69
U 552
U 552
U 82
U 253
U 203
SUBMARINE TYPE VII C
U-BOOT TYP VII C
B1
B3
B3
B3
A20
A19
B3
B3
B1
U 253
SUBMARINE TYPE VII C
A21
A23
A18
A22
A24
C
I
B

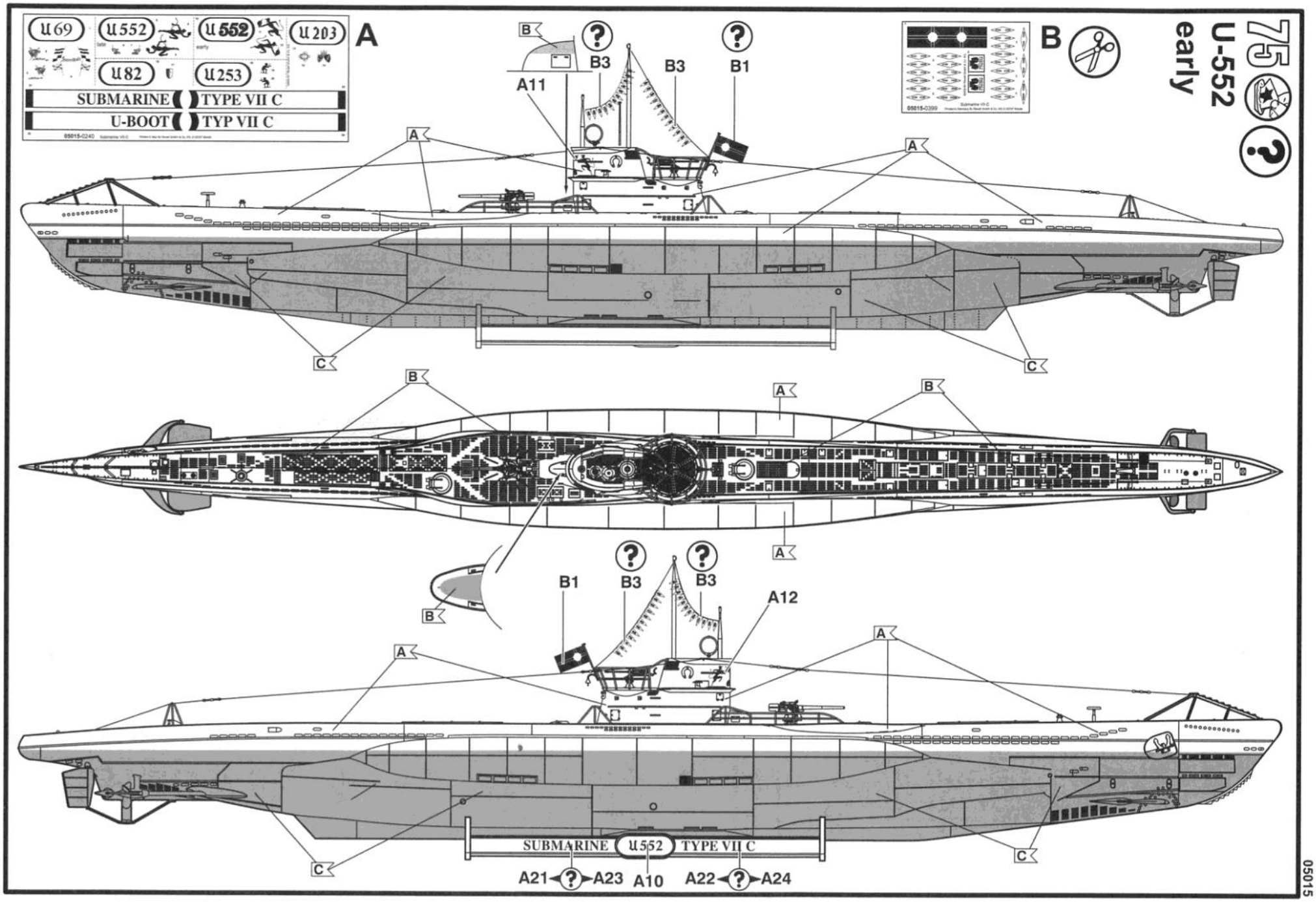
75
U-552
early
A
B
U 69
U 552
U 552
U 203
U 82
U 253
SUBMARINE
TYPE VII C
U-BOOT
TYP VII C
A11
B3
B3
B1
A12
A21
A23
A10
A22
A24
SUBMARINE U 552 TYPE VII C

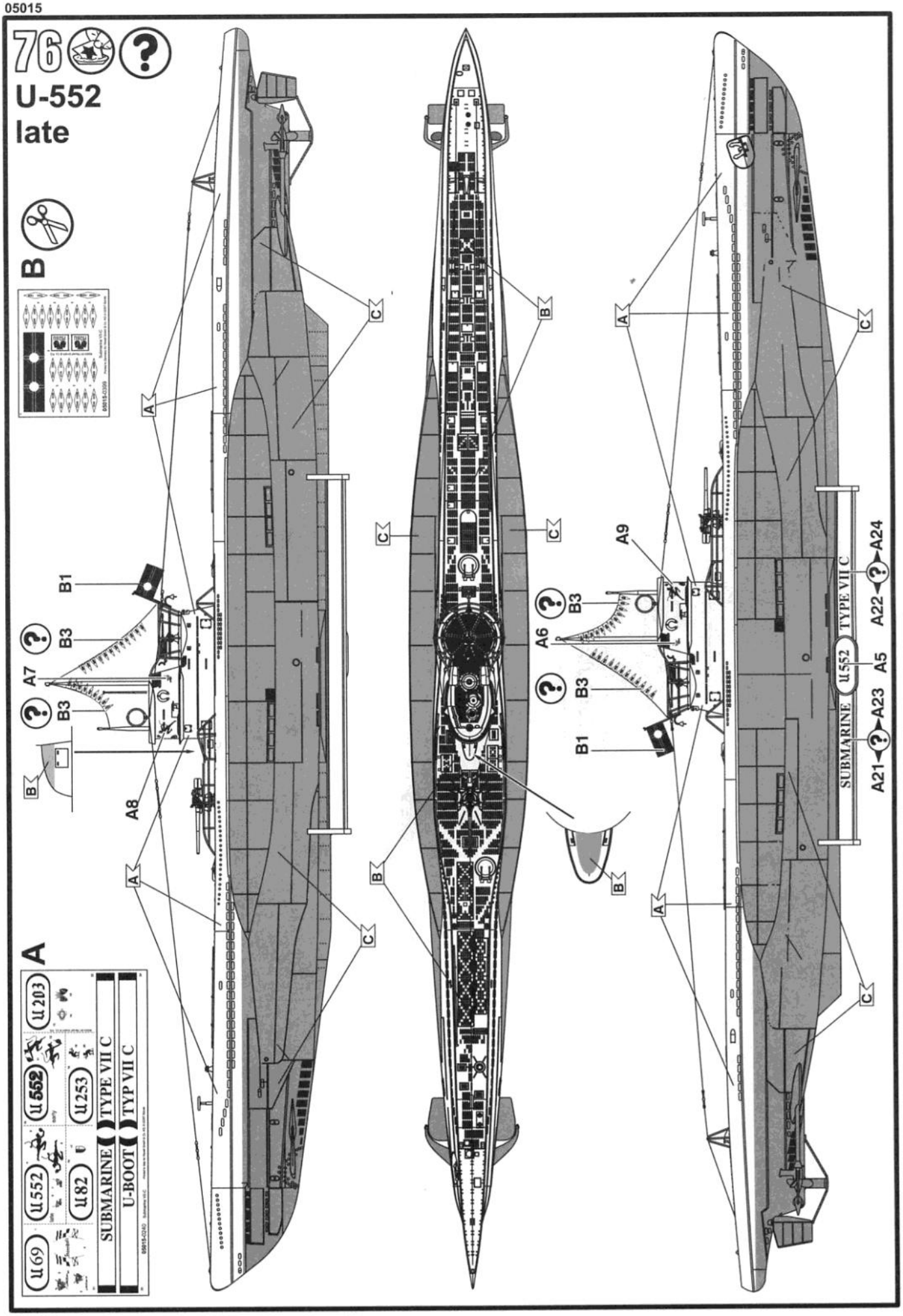
76
U-552
late
B
A
U 69
U 552
U 552
U 203
U 82
U 253
SUBMARINE
TYPE VII C
U-BOOT
TYP VII C
B1
B3
A7
B3
B
A8
A
C
A
C
B
C
B
A
C
A9
B3
A6
B3
B1
B
A
C
SUBMARINE
U 552
TYPE VII C
A21
A23
A5
A22
A24