Revell US. Navy GATO-CLASS Submarine

05047-0389

©2006 BY REVELL GmbH & Co. KG

PRINTED IN POLAND

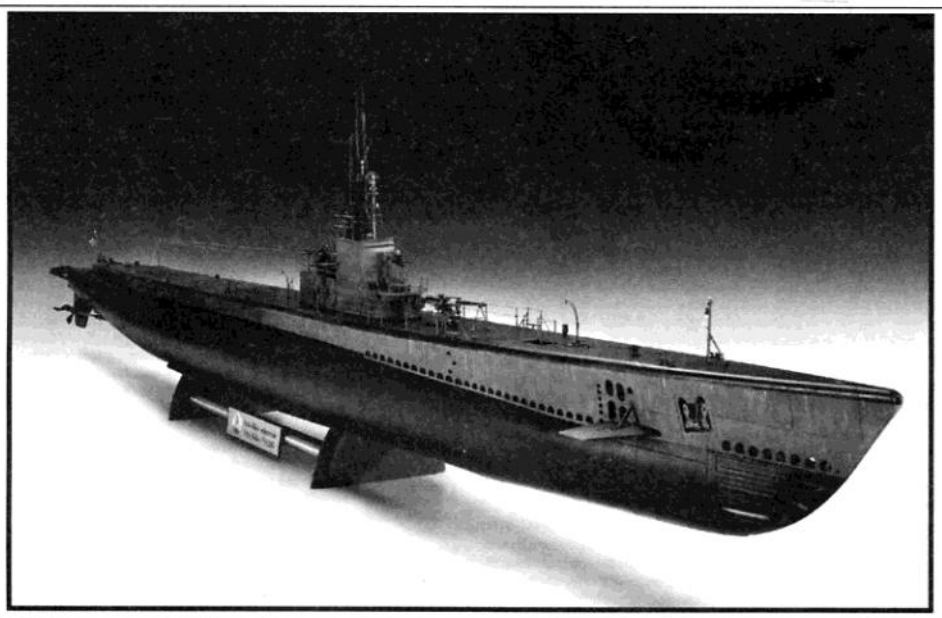

US. Navy GATO-CLASS Submarine

Nachdem die US. Pazifikflotte bei "Pearl Harbor" empfindlich geschwächt worden war, lastete zu Beginn des Krieges im Pazifik ein Großteil der Verantwortung im Kampf gegen die japanischen Expeditionstruppen auf den Schultern der amerikanischen U-Bootfahrer.

1941 verfügte die US Navy nur über wenige Boote moderner Bauart. Dies war Fluch und Segen zugleich Die modernen Boote erwiesen sich zu Kriegsbeginn nämlich als ähnlich "zahnlos", wie es schon die deutschen Boote 1939/40 oftmals waren. Den Grund dafür lieferten auf amerikanischer Seite die modernen Torpedos vom Typ Mark XIV., deren Magnetzündpistolen oft versagten und die schon sicher geglaubte Versenkung eines gegnerischen Schiffes vereitelten. Nur die Aufschlagzünder der, auf den älteren U-Boottypen verwendeten, Mark X. Torpedos funktionierten einwandfrei. Dennoch war es klar, dass es vieler neuer U-Boote mit großer Reichweite bedurfte, um der Bedrohung durch die Japaner Herr zu werden.

Die Langstreckenboote der "Gato"-Klasse, die direkt aus der "Tambor"-Klasse hervorgegangen waren, sollten die Hauptlast des U-Bootkrieges im Pazifik tragen. 77 Boote dieses Typs wurden zwischen 1941 und 1944 mit den Nummern SS-212 - SS-284, sowie SS-361 SS-364 in Dienst gestellt. Zu ihnen gesellten sich die 122 Boote des "Balao" genannten Typs. Diese Boote waren im Grunde kampfwertgesteigerte "Gatos" und äußerlich kaum von Booten der "Gato"-Klasse zu unterscheiden, denn tatsächlich lag der Hauptunterschied, ein verstärkter Druckkörper für größere Tauchtiefen, unter der Außenhaut verborgen.

Für den Einsatz in den Weiten des Pazifiks entwickelt, war das "Gato" deutlich größer als beispielsweise das deutsche Typ VII U-Boot. Es war 95 m lang, 8,20 m breit und hatte einen Tiefgang von 4,60 m. Seine Verdrängung betrug 1825 t über Wasser und 2410 t getaucht. Der Dieselantrieb ermöglichte eine Geschwindigkeit von 20,75 Knoten im Überwassermarsch. Der batteriebetriebene Elektroantrieb ermöglichte, getaucht, immerhin 8,75 Knoten. Die Hauptbewaffnung bestand aus zehn Torpedorohren (sechs vorne, vier achtern) für die 24 Torpedos mit geführt werden konnten, sowie einem Decksgeschütz, dessen Kaliber im Laufe des Krieges zwischen 7,6 cm, 10,2 cm und 12,7 cm variierte. Hinzu kamen Maschinengewehre vom Kaliber 50 und einer variablen Anzahl von 20-40 mm Flakwaffen. Es bot auf zwei Decks ausreichend Raum für rund 85 Mann Besatzung, 4 Diesel- und 2 Elektromotoren und eine Tankmenge von 20766 L Dieselöl, die eine nonstop Einsatzdauer von max. 75 Tagen ermöglichte.

Solch lange Einsätze überstanden die Besatzungen in deutlich besserer körperlicher Verfassung als die deutschen U-Bootfahrer, denn das "Gato" war vergleichsweise luxuriös ausgestattet. Es gab Kojen für alle, niemand mußte in einer Hängematte zwischen Torpedos oder Nachschubgütern schlafen und es gab Waschräume mit Duschen. Ein Kühlraum sorgte lange Zeit für frische Lebensmittel, so dass Mangelerkrankungen ausblieben.

Die Boote standen pausenlos im Einsatz und wurden nach jeder Feindfahrt nicht nur überholt, sondern auch den neuesten Anforderungen angepasst und umgebaut, was dazu führte, dass kaum ein Boot dem anderen glich.

Die ständigen Einsätze der Boote forderten aber auch einen hohen Blutzoll. 20 der 77 Boote gingen zumeist mit der gesamten Besatzung verloren.

Demgegenüber stehen außerordentliche Erfolge. Die U-Boote der "Gato"-Klasse versenkten nicht nur eine große Zahl der für Japan unersetzlichen Frachter und Tanker, sondern dezimierten auch die kaiserliche Kriegsflotte um ebenfalls unersetzliche Schiffe. USS Albacore (SS-218) gelang es, den großen Flottenträger Taiho zu versenken. Auf das Erfolgskonto von USS Cavallo (SS-244) geht der Flottenträger Shokaku, USS Barb (SS-222) konnte den Träger Unyo verbuchen und USS Rasher (SS-269) versenkte den Begleitträger Taiyo. Weitere schwere Verluste stellten für die Japaner die Versenkungen der schweren Kreuzer Maya (USS Dace, SS-247) und Atago (USS Darter, SS-227) dar. Hinzu kommen eine Vielzahl von versenkten Zerstörern, kleineren Begleitschiffen und U-Jägern, die den Japaner keine Chance ließen, den Krieg in den Weiten des Pazifik für sich zu entscheiden.

Nach dem Krieg wurden viele Boote abgewrackt oder an andere Marinen verliehen bzw. verkauft. Auch Japan übernahm einen der Gegner von einst. Andere Boote wurden in die Reserveflotte übernommen oder zu Testzwecken umgebaut.

Heute existieren noch sechs "Gatos" und können als Museumsboote von jedermann besichtigt werden.

US. Navy GATO-CLASS Submarine

After the devastating attack at Pearl Harbour that considerably weakened the US Pacific Fleet at the start of the Pacific War, a large proportion of the weight of responsibility in the fight against the Japanese Expeditionary Force rested on the shoulders of the American submariners.

In 1941 the US Navy had only a few modern submarines at their disposal. This turned out to be a curse and a blessing at the same time. The modern submarines proved to be similarly as "toothless" as the German U-Boats of 1939/40. On the American side the reason for this lay with the modern Type XIV torpedo's whose magnetic detonators often failed to ignite and therefore thwarted what was thought to be the certain sinking of enemy ships. Only the contact detonator used on the Mark X torpedo's in the old submarines operated faultlessly. That said it was clear that to master the threat of the Japanese Fleet, many new submarines with a much longer range would also be needed.

The long range submarines of the Gato Class, direct descendants of the Tambor Class were to carry the main responsibility for the submarine war in the Pacific. Seventy seven of these submarines carrying the registration SS-212 - SS-284, as well as SS-361 SS-364 entered service between 1941 and 1944. They were accompanied by 122 submarines of the so called "Balao" Class. These were in effect a more combat effective Gato and differed little externally from that Class. The main difference was a strengthened pressure hull hidden under the external skin which allowed them to dive to greater depths.

Designed for use in the Pacific, the "Gato" was significantly bigger than for instance the German Type VII submarines. It was 95 m (312 ft) long, 8.20 m (27 ft) wide and had a draught of 4.60 m (15 ft). Her displacement was 1825 tons surfaced and 2410 tons submerged. The diesel engines enabled a speed of 20.75 knots on the surface and the battery powered electric motors produced a commendable 8.75 knots submerged. The main armament consisted of 24 torpedo's which where fired from ten torpedo tubes, six in the bow and four in the stern and also a deck gun whose calibre varied during the course of the war between 7.6 cm, 10,2 cm and 12.7 cm. There were also 50 calibre machine guns and an indefinite number of 20mm to 40mm anti-aircraft weapons. The two decks offered plenty of room for the 85 man crew, 4 diesel engines, 2 electric motors and fuel tanks carrying 20766 litres (4570 gals) of diesel oil enabling a non-stop deployment of 75 days.

The crews were able to withstand the hardships of such lengthy deployments significantly better than the German submarine crews then the "Gato's" were in comparison luxuriously equipped. There were bunks for all, no one had to sleep in a hammock between torpedo's or supplies and there were toilets with showers. Provisions were kept fresh in refrigerated store's and thus deficiency sickness' were unknown. The submarines were continually on operations and were not only serviced but also modified to the latest equipment standards after each mission which led to no two submarine's being the same.

The continual deployment of the submarine's took a high toll. 20 of the 77 boats were lost, mostly with the entire crew.

In contrast there were also extraordinary success'. The submarines of the "Gato" Class not only sank a large number of what were for Japan irreplaceable freighters and tankers but also decimated the Imperial Fleet sinking many irreplaceable warships. The USS Albacore (SS-218) succeeded in sinking the large Aircraft Carrier "Taiho" and the USS "Cavallo" (SS-244) accounted for the Fleet Carrier "Shokaku". The USS Barb (SS-222) booked the Carrier "Unyo" and the USS Rasher (SS-269) sank the Escort Carrier "Taiyo". The Japanese took further heavy loses with the sinking of the heavy cruiser's "Maya" (USS Dace, SS-247) and "Atago" (USS Darter, SS-227). A large number of destroyer's, smaller escort vessel's and anti-submarine frigate's were also sank which left the Japanese with no chance of success in the wide area's of the Pacific War. After the war, many submarine's were scrapped or lent or sold to other Navy's. Japan also took delivery of it's one time enemy. Other submarine's were taken into the Reserve Fleet or modified for test purposes.

Six "Gato's" still exist today as Submariner Museum's for everyone to see.

Vor dem Zusammensetzen gut durchlesen!

D: Achtung: Jedes Teil ist numeriert (1). Reihenfolge der Montageschritte beachten. Benötigte Werkzeuge: Messer und Feile zum Entfernen und Entgraten der Teile (2) Gummiband, Klebeband und Wäscheklammern zum Zusammenhalten der geklebten Einzelteile (3). Plastikteile in einer milden Waschmittellösung reinigen und an der Luft trocknen, damit der Farbanstrich und die Abziehbilder besser haften. Vor dem Ankleben prüfen ob Teile passen, Klebstoff sparsam auftragen Chrom und Farbe an den Klebeflächen entfernen. Kleine Teile anstreichen, bevor sie vom Rahmen entfernt werden (4) (5). Farben gut durchtrocknen lassen, erst dann den Zusammenbau fortsetzen. Jedes Abziehbildmotiv einzeln ausschneiden und ca. 20 Sekunden in warmes Wasser tauchen. Das Motiv an der bezeichneten Stelle vom Papier abschieben und mit Löschpapier andrücken.

NL: OPGELET: Voor de montage eerst goed de handleiding lezen. Elk onderdeel is genummerd (1). Let op de montagevolgorde. Benodigd gereedschap: mes en vijl voor het afbramen van de onderdelen (2); elastiek, plakband en wasknijpers voor het bij elkaar houden van de gelijmde onderdelen (3). Plastic onderdelen met een zacht afwasmiddel reinigen en vanzelf laten drogen, zodat de verf en de decals beter hechten. Controleer voor het lijmen of de onderdelen passen; lijm dun opbrengen. Chroom en verf van de lijmvlakken ver wijderen. Kleine onderdelen verven voordat ze van het raam worden verwijderd (4) (5). Verf goed laten drogen, dan pas verdergaan met de montage. Elke decal afzonderlijk uitsnijden en ca. 20 sec. in warm water dopen. De decal op de aangegeven plaats van het papier schuiven en met vloeipapier aandrukken.

GB: ATTENTION: Read the instructions thoroughly prior to assembly. Each component is numbered (1). Adhere to specified sequence of assembly. Tools required: knife and file for removal of components from frame (2); rubber band, adhesive tape and clothes pegs for clamping components together after applying adhesive (3). Clean plastic components in a mild detergent solution and allow to air-dry so that paint and transfers adhere better. Prior to applying adhesive, check to see whether the components fit together; apply adhesive sparingly. Remove chrome and paint from the contact surfaces. Paint small components before removing them from the frame (4) (5). Allow paint to dry well, and only then continue to assemble. Cut out each transfer individually and immerse in warm water for approx. 20 seconds. Slide transfer off paper and into designated position, then press on with blotting paper.

F: ATTENTION : lisez bien la notice de montage avant de commencer. Chaque pièce est numérotée (1). Respectez l'ordre des opérations. Outils nécessaires : couteau et lime pour ébarber les pièces (2); élastiques, ruban adhésif et pinces à linge pour maintenir les pièces collées (3. Nettoyez les pièces en matière plastique dans une solution douce de produit de lavage et faites-les sécher à l'air afin que la peinture et les décalcomanies tiennent mieux. Avant de mettre la colle, vérifiez si les pièces s'adoptent bien les unes aux autres; mettez peu de colle. Enlevez le chrome et la peinture des surfaces de collage. Peignez les petites pièces avant de les détacher de la grappe (4)(5). Laissez bien sécher la peinture avant de poursuivre l'assemblage. Découpez chaque décalcomanie séparément et plongez-la dans de l'eau chaude pendant 20 secondes environ. A l'endroit marqué, faites glisser le motif pour le séparer du papier et pressez-le sur emplacement avec du papier buvard.

E: ¡Atención! Antes de comenzar con el ensamblaje, leer detenidamente las instrucciones. Cada pieza va numerada (1). Téngase en cuenta el orden de operaciones del ensamblaje. Herramientas necesarias: Cuchillo y lima para desbarbar las piezas (2). Cintas de goma, cinta adhesiva y pinzas de ropa para sujetar las piezas pegadas (3). Lavar las piezas de plástico en una solución de detergente suave y dejar que se sequen al aire para mejorar asi la adhesión de la pintura y de las calcomanias. Antes de aplicar el pegamento comprobar si las piezas quedan correctamente adaptadas. Aplicar el pegamento sin excederse. Alejar de las superficies de pegado el cromado y la pintura. Pintar las piezas pequeñas antes de desprenderlas de su sujeción (4) (5). Antes de proseguir con el ensamblaje, dejar que se seque bien la pintura. Recortar las calcomanias una por una y sumergirlas durante unos 20 segundos en agua caliente. Deslizar del papel la calcomania en el lugar adecuado y apretarla colocando encima de ella papel secante.

I: ATTENZIONE! E' PERMESSO L'USO AI BAMBINI SOPRA GLI 8 ANNI! Da usare sotto la supervisione d'adulti IMPORTANTE! Leggere attentamente le istruzioni d'uso, seguirle rigorosamente e tenerle sempre a portata di mano per una rapida consultazione. Tenere le confezioni e gli accessori lontana dalla portata dei bambini (sotto i 36 mesi) e degli animali. Lavarsi le mani e gli attrezzi alla fine di seduta d'assemblaggio. Adoperare solo gli accessori inclusi nella confezione oppure quelli consigliati nelle istruzioni d'uso. Non mangiare, bere o fumare durante il lavoro con prodotti contenenti solventi. Tenere i kits lontani da fonti di calore. Non portare il materiale a contatto con gli occhi, la pelle o la bocca; non ingerirlo. Non aspirare i vapori.

S: OBS: Läs instruktionerna noga igenom innan du sätter modellen samman. Varenda detalj är numrerad (1). V g beakta följden i sammansättningsstegen. Verktyg, som du kommer att behöva : kniv och fil för att skrapa detaljerna rena (2), gummiringar, tejp och klädnypor för att hålla samman de limmade detaljerna (3). Rengör plastdetaljerna in en mild tvättmedellösning och torka dem i luften för att lack och dekaler skall hålla bättre. Kolla, om detaljerna passar ihop innan du klistrar dem och använd limmet sparsamt. Avlägsna krom och lack från ytorna, som kommer att limmas ihop. Måla de små detaljerna innan du avlägsnar dem från ramen (4) (5). Låt lacket riktigt torka igenom innan du fortsätter med sammansättningen. Skär av varje dekalmotiv enskilt och doppa det i varmt vatten i ca 20 sekunder. Flytta motivet bort från papperet genom att trycka vid det angivna stället och tryck fast med löskpapper.

DK: BEMÆRK: Inden sammensætningen begyndes, skal byggevejledningen læses godt igennem. Hver del er nummereret (1). Rækkefølgen af monteringstrinnene skal overholdes. Nødvendigt værktøj: Kniv og fil til afgratning af delene (2); gummibånd, tape og tøjklemmer til at holde de klæbede (3) enkeltdele sammen. Plastikdelene renses i en mild sæbelud og lufttørres så malingen og overføringsbillederne bedre kan hæfte. Inden påførelsen kontrolleres om delene passer; limen påføres sparsommeligt. Krom og farve fjernes fra klæbefloderne. De små dele males inden de fjernes fra rammen (4) (5). Lad farven tørre godt inden sammensætningen fortsættes. Overføringsbilledernes motiver skæres ud enkeltvis og dyppes ca. 20 sek. i varmt vand. Skub motivet fra papiret og tryk det fast med trækpapir.

GR: ΠΡΟΣΟΧΗ: Πριν τη συναρμολόγηση, διαβάστε καλά τις οδηγίες. Κάθε εξάρτημα είναι αριθμημένο (1). Προσέξτε τη σειρά "των βημάτων" συναρμολόγησης. Απαιτούμενα εργαλεία: μαχαίρι και λίμα για τη λείανση των εξαρτημάτων (2), λαστιχένια ταινία, κολλητική ταινία και μανταλάκια για τη συγκράτηση των κολλημένων μεμονωμένων εξαρτημάτων (3). Καθαρίστε τα πλαστικά εξαρτήματα μέσα σε ένα "μαλακό" καθαριστικό διάλυμα και στεγνώστε τα στον αέρα, ώστε να υπάρξει καλύτερη πρόσφυση του χρώματος και των χαλκομανιών. Πριν το κόλλημα, ελέγξτε αν ταιριάζουν μεταξύ τους τα εξαρτήματα. Επαλείψτε οικονομικά την κόλλα. Απομακρύνετε από τις επιφάνειες επικόλλησης, χρώμιο και βαφή. Βάψτε τα μικρά εξαρτήματα, πριν απομακρυνθούν από το πλαίσιο (4) (5). Αφήστε να στεγνώσουν καλά τα χρώματα και ύστερα συνεχίστε τη συναρμολόγηση. Κόψτε ξεχωριστά το κάθε μοτίβο των χαλκομανιών και βουτήξτε το σε ζεστό νερό για περ. 20 δευτερόλεπτα. Απομακρύνετε το μοτίβο από το χαρτί, στο σημαδεμένο σημείο και πιέστε το με το στουπόχαρτο.

N: OBS! Les nøye igjennom monteringsanvisningen før sammenbyggingen. Hver del er nummerert (1). Følg rekkefølgen på monteringstrinnene. Nødvendig verktøy: Kniv og fil for fjerning av grader på delene (2), gummibånd, tape og klesklyper for å holde sammen de limede enkeltdelene (3). Rengjør plastdelene i mildt såpevann og la dem lufttørke, slik at fargen og bildene sitter bedre. Før påliminger må det kontrolleres om delene passer: Ta på litt lim. Fjern krom og farge på klebeflatene. Mal de små delene før de fjernes fra rammen (4) (5). La fargene tørke godt før sammenmonteringen fortsettes. Skjær ut hvert av motivene for seg og legg dem i varmt vann i ca. 20 sekunder. Skyv motivet fra papiret på det merkede stedet og trykk på med trekkpapir.

P: ATENÇÃO: Antes de iniciar a montagem leia atentamente o manual de construção. Todas as partes componentes são numeradas (1). Atentar para a sequência das etapas de montagem. Ferramentas necessárias: Faca e lixa para aparar o rebarba das peças (2), elástico, fita adesiva e molas de roupa para sustentar as peças (3) durante a colagem. As peças de matéria plástica devem ser limpas numa solução fraca de detergente e secas ao ar, de forma que a demão de tinta e os decalques tenham uma boa adesão. Antes de colar, verificar se as peças encaixam; utilizar a cola em pequena quantidade. Eliminar o cromado e a tinta das superfícies a serem coladas. Não passar cola nas peças que ainda se encontram fixas na grade de matéria plástica. Pintar as peças pequenas antes de retirá-las da grade (4) (5). Deixar a tinta secar completamente para depois continuar com a montagem. Cortar separadamente cada um dos decalques e mergulhá-los em água morna durante aproximadamente 20 segundos. Decalcar os motivos do papel na posição indicada e secar com mata-borrão.

FIN: HUOMIO: Lue rakennusohjeet huolellisesti ennen kokoonpanoa. Jokainen osa on numeroitu (1). Huomioi osien oikea asennusjärjestys. Tarvittavat työkalut: Veitsi ja viila osien ylimääräisten purseitten poistamiseen (2); kuminauha, teippiä ja pyykkipoikia yhteenliimattujen osien paikallaanpitämiseksi (3). Puhdista muoviosat miedolla pesuaineliuoksella ja anna niiden kuivua itsestään, jotta maali ja siirtokuvat tarttuvat niihin paremmin. Tarkasta ennen liimausta, että osat sopivat toisiinsa; levitä liimaa säästeliäästi. Poista kromaus ja maali liimapinnoista. Maalaa pienet osat ennen kuin irrotat ne pidinraameista (4) (5). Anna maalin kuivua kunnolla ennen kuin jatkat kokoonpanoa. Leikkaa jokainen siirtokuva erikseen irti ja upota lämpimään veteen n. 20 sekunniksi. Irrota kuvio paperiin merkitystä kohdasta samalla painamalla imupaperi kuvion toista puolta vasten.

Read before you start!

RUS: Внимание: Перед сборкой хорошо прочитать руководство по монтажу. Каждая деталь пронумеро-вана (1). Соблюдать последовательность монтажа. Необходимые рабочие инструменты: нож и напиль-ник для зачистки деталей (2); резиновая лента, клейкая лента и зажимы для сушки белья для прижи-мания склеиваемых отдельных деталей (3). Детали из пластика очистить в растворе мягкого моющего средства и высушить на воздухе для того, чтобы краска и переводные картинки лучше прилипали. Перед приклеиванием проверить, подходят ли детали; клей наносить экономно. Хром и краску удалить с поверхностей склеивания. Небольшие детали покрасить перед тем, как они будут удалены из рамок (4) (5). Краску необходимо хорошо просушить, только после этого продолжать сборку. Каждую соответствующую переводную картинку отдельно вырезать и примерно на 20 секунд окунуть в теплую воду. На обозначенном месте картинку отделить от бумаги и прижать промокательной бумагой.

PL: UWAGA: Przed składaniem przeczytać dokładnie instrukcję montażu. Każda część jest ponu-merowana (1). Zwrócić uwagę na kolejność przeprowadzania poszczególnych punktów montażowych. Potrzebne narzędzia: nóż oraz pilnik do usunięcia zadziorów z poszczególnych elementów (2); taśma gumowa, taśma klejąca, klamerki do bielizny dla przytrzymania sklejonych elementów (3). Wymyć plastykowe części w wodzie z delikatnym środkiem myjącym oraz osuszyć na powietrzu, aby zapewnić lepszą przylepność farby oraz kalkomanii. Sprawdzić przed przyklejaniem, czy dane elementy pasują do siebie; nanosić klej oszczędnie. Usunąć chrom oraz farbę z powierzchni przeznaczonych do kleje-nia. Małe elementy pomalować jeszcze przed wycięciem z ramki (4) (5). Farbę dobrze wysuszyć, dopiero potem kontynuować składanie części. Wyciąć pojedynczo każdy z motywów kalkomanii i zanurzyć na 20 sekund w ciepłej wodzie. Ściągnąć motyw z papieru na oznaczone miejsce i docisnąć bibułą.

TR: DÝKKAT: Model yapýmýna baþlamadan önce açýklamalarý dikkatlice okuyunuz. Modelde kullanýlan her parçaya bir numara verilmiþtir(1). Montaj yapým sýrasýna dikkat ediniz. Gerekli el aletleri: Parçalarý baðlý bulunduklarý çerçeveden çýkarmak için maket býçaðý ve çapaklarýný almak için eðe(2). Yapýþtýrý sürdükten sonra parçalarýn yapýþmasý iç in bir arada tutmaya yarayan paket lastiði, selo teyp ve çamaþýr mandalý(3). Boyanýn ve çýkartmalarýn daha iyi yapýþmasý ve kalýcý olmasý için plastik parçalarý deterjanlý suda temizleyip odada kurumaya býrakýnýz. Yapýþtýrýcý sürmeden önce parçalarýn karþýlýklý olarak birbirlerine tam uyup uymadýðýný kontrol ediniz, yapýþtýrýlacak yüzeylerde boya kalýntýsý ve krom varsa temizleyiniz. Yapýþkaný idareli kullanýnýz. Küçük parçalarý baðlý bulunduklarý çerçeveden çýkartmadan önce boyayýnýz (4) & (5). Boya iyice kuruduktan sonra montaja devam ediniz. Her çýkartmayý önce kaðýdý ile birlikte kesiniz ve ýlýk suda 20 saniye kadar bekletiniz. Çýkartmayý model üzerinde yapýþtýracaðýnýz yüzeye koyunuz, üzerinden kurutma kaðýdý ile hafifçe bastýrýrken çýkartmanýn altýndaki kaðýdý yavaþça çekiniz.

CZ: POZOR: Před sestavením montážního návodu důkladně pročíst. Každý díl je očíslován (1). Dbejte na pořadí montážních kroků. Potřebné nástroje: Nůž a pilník k odstranění výronků na dílech (2); pryžová páska, lepicí páska a kolíčky na prádlo pro přidržování lepených jednotlivých dílů (3). Díly z plastické hmoty vyčistit v roztoku jemného pracího prostředku a nechat vyschnout na vzduchu, za účelem zajištění lepší přilnavosti barevného nátěru a obtisků. Před nalepením zkontrolovat, zdali díly licují; lepidlo nanášet úsporně. Chróm a barvu na lepených plochách odstranit. Malé díly natřít před jejich odstraněním z rámu (4) (5). Barvy nechat dobře proschnout, teprve potom pokračovat v sestavení. Každý motiv obtisku jednotlivě vyříznout a ponořit do teplé vody na dobu přibližně 20 sekund. Motiv na označeném místě z papíru odsunout a přitlačit pomocí stíracího papíru.

H: FIGYELEM: Az összeállítás előtt az építési útmutatót alaposan át kell olvasni. Minden alkatrészt számmal láttak el (1). A szerelési lépések sorrendjére ügyelni kell. Szükséges szerszámok: kés és reszelő az alkatrészek sorjátlanításához (2); gumiszalag, ragasztószalag és ruhacsipesz az összeragasztott alkatrészek megtartásához (3). A műanyag alkatrészeket lágy mosószeres oldatban kell tisztítani és a levegőn kell megszárítani, hogy a festékbevonat és a matricák jobban tapadjanak. A felragasztás előtt ellenőrizni kell, hogy az alkatrészek összeillenek-e; a ragasztóanyagot takarékosan kell felhordani. A krómot és festéket a ragasztási felületekről el kell távolítani. A kisméretű alkatrészeket a keretből történő eltávolítás előtt be kell festeni (4) (5). A festékeket hagyni kell jól megszáradni, az összeszerelést csak ezután szabad folytatni. Minden matrica-motívumot egyesével kell kivágni és kb. 20 másodpercre meleg vízbe kell áztatni. A motívumot a megjelölt helyen a papírról lecsúsztatni és itatóspapírral felnyomni.

SLO: OPOZORILO: Pred pričetkom sestavljanja preberi navodila zaξuporabo. Vsak del je označen (1). Pri sestavljanju upoštevaj navodila po točkah. Potrebno orodje: nožek in pilica zaločevanje delov (2), elastika, lepilni trak in kljukice za perilo za držanje zlepljenih delov (3). Plastične dele očisti z blagim praškom in posuši da se sloji barve in nalepke boljše primejo.Pred lepljenjem obvezno preveri, če se deli pravilno prilegajo. Previdno nanesi lepilo. Iz površin, na katere nanašaš lepilo, najprej odstrani krom in barvo. Manjše dele pobarvaj preden jih odstraniš iz okvirja (4)(5). Barva naj se dobro posuši preden nadaljuješ s sestavljanjem. Vsako nalepko izreži in potopi vtoplo vodo (cca. 20 sekund), jo odstrani iz papirja, položi na odgovarjajoče mesto in pritisni s pivnikom.

SK: POZOR: Pred začatím stavby si pozorne preštudujte stavebný návod. Každý diel je očíslovaný (1). Dbajte na poradie montážnych krokov. Potrebné nástroje: Nôž aξpilník na oddelenie dielov zξrámčeka a ich začistenie (2), gumičky do vlasov, lepiaca páska štipce na prádlo, pre pridržiavanie jednotlivých lepených dielov (3). Diely zξplastu odmastiť vξslabšom roztoku čistiaceho prostriedku (saponátu) aξnechať uschnúť na vzduchu za účelom lepšej priľnavosti lepidla, farieb aξnálepiek. Pred lepením skontrolovať, či diely licujú. Lepidlo nanášať úsporne. Chróm aξfarbu na lepených miestach opatrne odstrániť. Malé diely nafarbiť ešte pred ich odobratím zξrámčeka (4) (5). Farby nechať dobre zaschnúť, až potom pokračovať vξzostavovaní. Každú nálepku vystrihnúť jednotlivo aξponoriť do vlažnej vody približne na 20 sekúnd. Nálepku na príslušnom mieste modelu presunúť zξnosného papiera aξmierne ju pritlačiť kξpovrchu nosným papierom.

RO: ATENTIE!CITITI INSTRUCTIUNILE CU ATENTIE INAINTE DE ASAMBLARE. FIECARE COMPONENTA ESTE NUMEROTATA. ASAMBLATI IN ORDINEA INDICATA PE SCHEMA. PIESELE SE DESPRIND DE PE RAMA CU UN CUTTER.BAVURILE SE INLATURA CU O PILA FINA. CURATATI PIESELE CARE SE IMBINA DE GRASIMI,URME DE VOPSEA SU CURATATI CU O SOLUTIE DE DETERGENT. VOPSITI PIESELE MICI INAINTE DE DESPRINDEREA DE PE RAMA. LASATI VOPSEAUA SA SE USUCE BINE SI NUMAI APOI CONTINUATI ASAMBLAREA. TAIATI FIECARE TRANSFER INDIVIDUAL SI IMERSATI IN APA CALDA CCA 20 SEC. TRANSFERATI IN POZITIA DORITA APOI APASATI CU O HARTIE. FOLOSITI NUMAI ADEZIVI SI VOPSELE REVELL.

BG: ВНИМАНИЕ! Следвайте указаната схема. Всяка част е номерирана. Спазвай те последователността на етапите на сглобяван ето. Необходими инструменти: нож и пила за отстраняване или и зпилване на отделните части; гумена лента, лейкопласт и щипки за пране за да задържите заедно съединените части след залепването им. Пластмасови те елементи да се почистат в лек разтвор от вода и перилен препарат, да се изплакнат и да се оставят да изсъхнат, за да се постигне по-добро слепване на боята или веденката. Нанесете боята върху малките части преди да ги от делите от шаблона. Оставете боята да изсъхне преди да продължите със сгл обяването. Преди наисане на лепилото изтърже те боята от повърхностите за слепване. Преди залепване проверете дали ча стите пасват идеално. Нанесете малко лепило. Изрежете по отделно всяка е дна веденка и я потопете в топла вода за около 20 секунди. Отлепете веденка та от указаното място на хартията и я поийте леко с попивателната хартия.

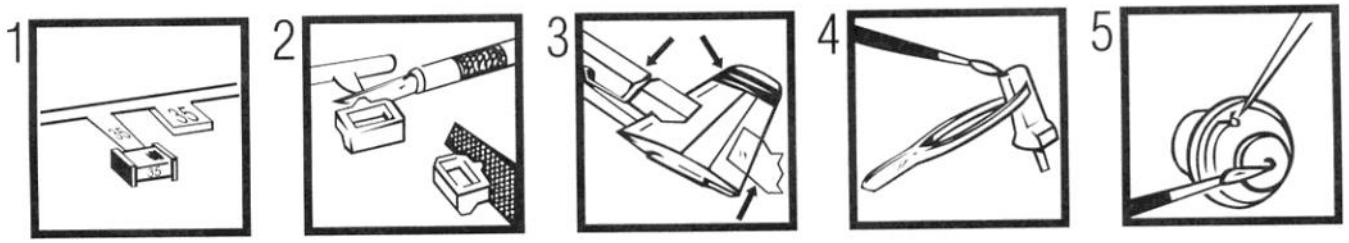

Revell GmbH & Co. KG • Henschelstraße 20-30 • D-32257 Buende • Germany • Tel.: +49-5223-965-0 • Fax: +49-5223-965-488 • Internet: www.revell.de

Verwendete Symbole/Used Symbols

Bitte beachten Sie folgende Symbole, die in den nachfolgenden Baustufen verwendet werden.
Veuillez noter les symboles indiqués ci-dessous, qui sont utilisés dans les étapes suivantes du montage.
Sírvanse tener en cuenta los símbolos facilitados a continuación, a utilizar en las siguientes fases de construcción.
Si prega di fare attenzione ai seguenti simboli che vengono usati nei susseguenti stadi di costruzione.
Huomioi seuraavat symbolit, jotka käytetään seuraavissa kokoamisvaiheissa.
Legg merke til symbolene som benyttes i monteringstrinnene som følger.
Proszę zważać na następujące symbole, które są użyte w poniższych etapach montażowych.
Daha sonraki montaj basamaklarında kullanılacak olan, aşağıdaki sembollere lütfen dikkat edin.
Kérjük, hogy a következő szimbólumokat, melyek az alábbi építési fokokban alkalmazásra kerülnek, vegyék figyelembe.

Please note the following symbols, which are used in the following construction stages.
Neem a.u.b. de volgende symbolen in acht, die in de onderstaande bouwfasen worden gebruikt.
Por favor, preste atenção aos símbolos que seguem pois os mesmos serão usados nas próximas etapas de montagem.
Observera: Nedanstående piktogram används i de följande arbetsmomenten.
Læg venligst mærke til følgende symboler, som benyttes i de følgende byggefaser.
Пожалуйста, обратите внимание на следующие символы, которые используются в последующих операциях сборки.
Παρακαλώ προσέξτε τα παρακάτω σύμβολα, τα οποία χρησιμοποιούνται στις παρακάτω βαθμίδες συναρμολόγησης.
Dbejte prosím na dále uvedené symboly, které se používají v následujících konstrukčních stupních.
Prosimo za Vašu pozornost na sledeče simbole ki se uporabljajo v naslednjih korakih gradbe.

Kleben
Glue
Coller
Lijmen
Engomar
Colar
Incollare
Limmas
Liimaa
Klæbning
Lim
Клеить
Przykleić
κόλλημα
Yapıştırma
Lepení
ragasztani
Lepiti

Nicht kleben
Don't glue
Ne pas coller
Niet lijmen
No engomar
Não colar
Non incollare
Limmas ej
Älä liimaa
Må ikke klæbes
Ikke lim
Не клеить
Nie przykłejać
μη κολλάτε
Yapıştırmayın
Nelepit
nem szabad ragasztani
Ne lepiti

Anzahl der Arbeitsgänge
Number of working steps
Nombre d'étapes de travail
Het aantal bouwstappen
Número de operaciones de trabajo
Número de etapas de trabalho
Numero di passaggi
Antal arbetsmoment
Työvaiheiden lukumäärä
Antal arbejdsforløb
Antall arbeidstrinn
Количество операций
Liczba operacji
αριθμός των εργασιών
İş safhalarının sayısı
Počet pracovních operací
a munkafolyamatok száma
Številka koraka montaže

Wahlweise
Optional
Facultatif
Naar keuze
No engomar
Alternado
Facoltativo
Valfritt
Vaihtoehtoisesti
Efter eget valg
Valgfritt
На выбор
Do wyboru
εναλλακτικά
Seçmeli
Volitelně
tetszés szerint
način izbire

Papierbild ausschneiden und ankleben
Cut out paper picture and glue
Découper la photo et la coller
Papierlekening uitknippen en lijmen
Recortar la ilustración de papel y pegarla
Cortar e colar figura de papel
Ritagliare la figura di carta e incollarla
Klipp ut och klistra fast pappersbilden
Leikkaa paperikuva irti ja liimaa kiinni
Papirbilledet skæres ud og påklæbes
Skjær ut papirbildet og lim det på
Бумажную картинку вырезать и наклеить
Wyciąć obrazek papierowy oraz przykleić
κόψτε τη φωτογραφία και κολλήστε την
Kağıt resmi kesin ve yapıştırın
Papírový obrázek vystřihnout a nalepit
a papírképet kivágni és felragasztani
Sliko na papirju izrezati in nalepiti

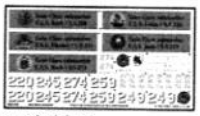

Abziehbild in Wasser einweichen und anbringen
Soak and apply decals
Mouiller et appliquer les décalcomanies
Transfer in water even laten weken en aanbrengen
Remojar y aplicar las calcomanías
Pôr de molho em água e aplicar o decalque
Immergere in acqua ed applicare decalcomanie
Blöt och fäst dekalerna
Kostuta siirtokuva vedessä ja aseta paikalleen
Overføringsbilledet lægges i blad og anbringes
Dypp bildet i vann og sett det på
Переводную картинку намочить и нанести
Zmiękczyć kalkomanię w wodzie a następnie nakleić
βουτήξτε τη χαλκομανία στο νερό και τοποθετείστε την
Çıkartmayı suda yumuşatın ve koyun
Obtisk namočit ve vodě a umístit
a matricát vízben beáztatni és felhelyezni
Preslikač potopiti v vodo in zatem nanašati

Bauteile trocknen lassen
Laisser sécher les pièces
Dejar secar las piezas
Deixar secar os componentes
Le delene tørke
Allow the parts to dry
Oderdelen laten drogen
Far asciugarsi i componenti
Anna osien kuivua
Låt byggdelarna torka
Lad komponenterne tørre
Czesci pozostawic do wyschniecia
Yapi parçalarini kurumaya birakiniz
Jednotlivé díly nechte zaschnout
Αφήστε τα μέρη να στεγνώσουν
Alkatrészeket hagyja száradni
Pustite da sestavni deli posušiljo
Дать детали высохнуть

Klebeband
Adhesive tape
Dévidoir de ruban adhésif
Plakband
Cinta adhesiva
Fita adesiva
Nastro adesivo
Tejp
Teippi
Tape
Tape
Клейкая лента
Taśma klejąca
κολλητική ταινία
Yapıştırma bandı
Lepicí páska
ragasztószalag
Traka z lepilom

1.

Zusammenbau-Reihenfolge
Sequence of assembly
Ordre d'assemblage
Volgorde van montage
Orden de montaje
Ordine di montaggio
Ordem de montagem
Monteringsrekkefølge
Kokoamisjärjestys
Monteringsfølje
Rækkefølgen af monteringen
Последовательность монтажа
Összeszerelési sorrend
Ακολουθία συναρμολόγησης
Kurmak-Sıra
Kolejność montażu
Vrstni red sestavljanja
Montáž - postup

Mit einem Messer abtrennen
Detach with knife
Détacher au couteau
Met een mesje afsnijden
Separarlo con un cuchillo
Separar utilizando uma faca
Staccare col coltello
Skär loss med kniv
Irrota veitsellä
Adskilles med en kniv
Skjær av med en kniv
Отделять ножом
Odciąć nożem
διαχωρίστε με ένα μαχαίρι
Bir bıçak ile kesin
Oddělit pomocí nože
kés segítségével leválasztani
Oddeliti z nožem

Loch bohren
Make a hole
Faire un trou
Maak een gat
Practicar un taladro
Perfurar
Fare un foro
Borra hål
Poraa reikä
Der bores et hul
Bor hull
Просверлить отверстие
wywiercić otwór
ανοίξτε τρύπα
Delik açın
Vyvrtat díru
lyukat fúrni
Narediti lukinjo

Abbildung zusammengesetzter Teile
Illustration of assembled parts
Figure représentant les pièces assemblées
Afbeelding van samengevoegde onderdelen
Ilustración piezas ensambladas
Figura representando peças encaixadas
Illustrazione delle parti assemblate
Bilden visar dalarna hopsatta
Kuva yhteenliitetyistä osista
Illustration af sammensatte dele
Illustrasjon, sammensatte deler
Изображение смонтированных деталей
Rysunek złożonych części
απεικόνιση των συναρμολογημένων εξαρτημάτων
Birleştirilen parçaların şekli
Zobrazení sestavených dílů
összeállított alkatrészek ábrája
Slika slopljenega dela

Klarsichtteile
Clear parts
Pièces transparentes
Transparente onderdelen
Limpiar las piezas
Peça transparente
Parte transparente
Genomskinliga detaljer
Läpinäkyvät osat
Gennemsigtige dele
Gjennomsiktige deler
Прозрачные детали
Elementy przezroczyste
διαφανή εξαρτήματα
Şeffaf parçalar
Průzračné díly
áttetsző alkatrészek
Deli ki se jasno vide

Gleichen Vorgang auf der gegenüberliegenden Seite wiederholen
Repeat same procedure on opposite side
Opérer de la même façon sur l'autre face
Dezelfde handeling herhalen aan de tegenoverliggende kant
Realizar el mismo procedimiento en el lado opuesto
Repetir o mesmo procedimento utilizado no lado oposto
Stessa procedura sul lato opposto
Upprepa proceduren på motsatta sidan
Toista sama toimenpide kuten viereisellä sivulla
Det samme arbejde gentages på den modsatliggende side
Gjenta prosedyren på siden ivers overfor
Повторять такую же операцию на противоположной стороне
Taki sam przebieg czynności powtórzyć na stronie przeciwnej
επαναλάβετε την ίδια διαδικασία στην απέναντι πλευρά
Aynı işlemi karşı tarafta tekrarlayın
Stejný postup zopakovat na protilehlé straně
ugyanazt a folyamatot a szemben található oldalon megismételni
Isti postopek ponoviti in na suprotni strani

Bemalen
Paint
Peindre
Beschilderen
Pintar
Dipingere
Pintar
Måla
Male
Male
Maalaa
Pomalowaæ
Befesteni
раскрасить
Pomalovat
Boyamak
Poslikati
Χρωματισμα

Schwarzen Faden benutzen
Use black thread
Employer le fil noir
Gebruik zwarte draad
Utilizar hilo color negro
Utilizar fio preto
Usare filo nero
Använd svarta trådar
Käytä mustaa lankaa
Benyt en sort
Bruk svart
Использовать черные нитки
Użyć czarnej nici
χρησιμοποιείστε την κφέ μούρου
Kahverengi siyah iplik kullanın
Použít černé vlákno
barna fekete fonalat kell használni
Uporabljati črni nit

←

Kleben
Glue
Coller
Lijmen
Engomar
Colar
Incollare
Limmas
Liimaa
Klæbning
Lim
Клеить
Przykleić
κόλλημα
Yapıştırma
Lepení
ragasztani
Lepiti

←

Sekundenkleber
Quick drying glue
Colle instantanée
Sekondenlijm
Collante a presa rapida
Sekundklister
Pegamento instantáneo

(Contacta Quick 39613)

D: Beiliegenden Sicherheitstext beachten und nachschlagebereit halten.
E: Please note the enclosed safety advice and keep safe for later reference.
F: Respecter les consignes de sécurité ci-jointes et les conserver à portée de main.
NL: Houdt u aan de bijgaande veiligheidsinstructies en hou deze steeds bij de hand.
E: Observar y siempre tener a disposición este texto de seguridad adjunto.
I. Seguire le avvertenze di sicurezza allegate e tenerle a portata di mano.
P: Ter em atenção o texto de segurança anexo e guard--lo para consulta.
S: Beakta bifogad säkerhetstext och håll den i beredskap.
FIN: Huomioi ja säilytä oheiset varoitukset.
DK: Overhold vedlagte sikkerhedsanvisninger og hav dem liggende i nærheden.

N: Ha alltid vedlagt sikkerhetstekst klar til bruk.
RUS: Соблюдать прилагаемый текст по технике безопасности, хранить его в легко доступном месте.
PL: Stosowaç si˙ do zaàczonej karty bezpieczeƒstwa i mieç jà stale do wglàdu.
GR: ροσ ξτε τις συνημμ νες υποδείξεις ασ άλειας και υλάξτε τις τοι ώστε να τις χ τε παντα σε διαθ ση σας.
TR: Ekteki güvenlik talimatlarını dikkate alıp, bakabileceginiz bir sekilde muafaza ediniz.
CZ: Dbejte na pfiiloÕen˙ bezpeãnostní text a mûjte jej pfiipraven˙ na dosah.
H: A mellékelt biztons·gi szöveget vegye figyelembe és tartsa fellapoz·sra készen!
SLO: PriloÕena varnostna navodila izvajajte in jih hranite na vsem dostopnem mestu.

Benötigte Farben/Used Colours

Benötigte Farben / Required colours — Peintures nécessaires / Benodigde kleuren — Pinturas necesarias / Tintas necessárias — Colori necessari / Använda färger — Tarvittavat värit / Du trenger følgende farger — Nødvendige farger / Необходимые краски — Potrzebne kolory / Απαιτούμενα χρώματα — Gerekli renkler / Potřebné barvy — Szükséges színek. / Potrebne barve

A

schwarz, matt 8
black, matt
noir, mat
zwart, mat
negro, mate
preto, fosco
nero, opaco
svart, matt
musta, himmeä
sort, mat
sort, matt
черный, матовый
czarny, matowy
μαύρο, ματ
siyah, mat
černá, matná
fekete, matt
črna, mat

B

anthrazit, matt 9
anthracite grey, matt
anthracite, mat
antraciet, mat
antracita, mate
antracite, fosco
antracite, opaco
antracit, matt
antrasiitti, himmeä
koksgrå, mat
antrasitt, matt
антрацит, матовый
antracyt, matowy
ανθρακί, ματ
antrasit, mat
antracit, matná
antracit, matt
tamno siva, mat

C — 80% + 20%

grau, matt 57 (80%)
grey, matt
gris, mat
grijs, mat
gris, mate
cinzento, fosco
grigio, opaco
grå, matt
harmaa, himmeä
grå, mat
grå, matt
серый, матовый
szary, matowy
γκρι, ματ
gri, mat
šedá, matná
szürke, matt
siva, mat

\+ **weiß, matt 5** (20%)
white, matt
blanc, mat
wit, mat
blanco, mate
branco, fosco
bianco, opaco
vit, matt
valkoinen, himmeä
hvid, mat
hvit, matt
белый, матовый
biały, matowy
λευκό, ματ
beyaz, mat
bílá, matná
fehér, matt
bela, mat

D

staubgrau, matt 77
dust grey, matt
gris poussière, mat
stofgrijs, mat
ceniciento, mate
cinzento de pó, fosco
grigio sabbia, opaco
dammgrå, matt
pölynharmaa, himmeä
støvgrå, mat
støvgrå, matt
серый пылистый, матовый
szary kurz, matowy
χρώμα σκόνης, ματ
toz grisi, mat
prachově šedá, matná
porszürke, matt
prah siva, mat

E

geschützgrau, matt 74
gunship grey, matt
gris canon, mat
gedekt grijs, mat
cañón gris, mate
cinzento-canhão, mate
grigio cannone, opaco
kanongrå, matt
armeijanharmaa, matta
kanongrå, mat
kanongrå, matt
орудийно–серый, матовый
armatni szary, matowy
Γκρι στρατιωτικό, ματ
askeri gri, mat
hadihajó szürke, matt
olověně šedivá, matná
zaščitnosiva, brez leska

F

aluminium, metallic 99
aluminium, metallic
aluminium, métalique
aluminium, metallic
aluminio, metalizado
alumínio, metálico
alluminio, metallico
aluminium, metallic
alumiini, metallikiilto
aluminium, metallak
aluminium, metallic
алюминиевый, металлик
aluminium, metaliczny
αλουμινίου, μεταλλικό
alüminyum, metalik
hliníková, metalíza
alumínium, metáll
aluminijum, metalik

G

schwarz, seidenmatt 302
black, silky-matt
noir, satiné mat
zwart, zijdemat
negro, mate seda
preto, fosco sedoso
nero, opaco seta
svart, sidenmatt
musta, silkinhimmeä
sort, silkemat
sort, silkematt
черный, шелковисто–матовый
czarny, jedwabisto-matowy
μαύρο, μεταξωτό ματ
siyah, ipek mat
černá, hedvábně matná
fekete, selyemmatt
črna, svila mat

H — 75% + 25%

messing, metallic 92 (75%)
brass, metallic
laiton, métalique
messing, metallic
latón, metalizado
latão, metálico
ottone, metallico
mässing, metallic
messinki, metallikiilto
messing, metallak
messing, metallic
латунный, металлик
mosiądz, metaliczny
ορείχαλκου, μεταλλικό
pirinç, metalik
mosazná, metalíza
sárgaréz, metáll
mesing, metalik

\+ **aluminium, metallic 99** (25%)
aluminium, metallic
aluminium, métalique
aluminium, metallic
aluminio, metalizado
alumínio, metálico
alluminio, metallico
aluminium, metallic
alumiini, metallikiilto
aluminium, metallak
aluminium, metallic
алюминиевый, металлик
aluminium, metaliczny
αλουμινίου, μεταλλικό
alüminyum, metalik
hliníková, metalíza
alumínium, metáll
aluminijum, metalik

I — 75% + 25%

weiß, matt 5 (75%)
white, matt
blanc, mat
wit, mat
blanco, mate
branco, fosco
bianco, opaco
vit, matt
valkoinen, himmeä
hvid, mat
hvit, matt
белый, матовый
biały, matowy
λευκό, ματ
beyaz, mat
bílá, matná
fehér, matt
bela, mat

\+ **hellgrau, matt 76** (25%)
light grey, matt
gris clair, mat
lichtgrijs, mat
gris claro, mate
cinzento-claro, mate
grigio chiaro, opaco
ljusgrå, matt
vaaleanharmaa, matta
lysegrå, mat
lysgrå, matt
светло–серый, матовый
jasnoszary, matowy
Γκρι ανοιχτό, ματ
açık gri, mat
világosszürke, matt
světle šedivá, matná
svetlosiva, brez leska

J

eisen, metallic 91
steel, metallic
coloris fer, métalique
ijzerkleurig, metallic
ferroso, metalizado
ferro, metálico
ferro, metallico
järnfärg, metallic
teräksenvärinen, metallikiilto
jern, metallak
jern, metallic
стальной, металлик
żelazo, metaliczny
σιδήρου, μεταλλικό
demir, metalik
železná, metalíza
vas, metáll
železna, metalik

K

rot, klar 731
red, clear
rouge, clair
rood, helder
rojo, claro
vermelho, claro
rosso, chiaro
röd, klar
punainen, kirkas
rød
rød
красный
czerwień
κόκκινο, διαυγές
kırmızı, şeffaf
červená, čirá
piros, áttetsző
rdeča, jasna

L — 95% + 5%

farblos, glänzend 1 (95%)
clear, gloss
incolore, brillant
kleurloos, glansend
incoloro, brillante
incolor, brilhante
trasparente, lucente
färglös, blank
väritön, kiiltävä
farveløs, skinnende
klar, blank
бесцветный, блестящий
bezbarwny, błyszczący
άχρωμο, γυαλιστερό
renksiz, parlak
bezbarevná, lesklá
színtelen, fényes
brezbravna, bleskajoča

\+ **seegrün, matt 48** (5%)
sea green, matt
vert d'eau, mat
zeegroen, mat
verde mar, mate
verde-mar, fosco
verde lago, opaco
havsgrön, matt
merenvihreä, himmeä
havgrøn, mat
sjøgrønn, matt
зеленый морской, матовый
zieleń morska, matowy
πράσινο λίμνης, ματ
göl yeşili, mat
mořská zelená, matná
tengerzöld, matt
morsko zelena, mat

Form hergestellt und im Eigentum von Revell Gmbh & Co. KG. Widerrechtliche Nachahmungen werden gerichtlich verfolgt.
Ce produit est propriété de la société Revell Gmbh & Co. KG. Toute utilisation ou duplication frauduleuse fera l'objet de poursuites en justice.
Modelado y en propiedad de Revell Gmbh & Co. KG. Imitaciones ilititas serán perseguidas por la ley.
Forma prodotta dalla Revell Gmbh & Co. KG. e di proprietà della stessa impresa, la quale procederà legalmente contro ogni imitazione abusiva.
Malli on Revell Gmbh & Co. KG. valmistama ja omaisuutta. Laittomaan kopiointiin tullaan puuttumaan oikeudellisin toimin.
Design utviklet av og eies av Revell Gmbh & Co. KG. Etterligning uten tillatelse blir gjenstand for rettslig forfølgelse.
Produkcja i prawa wlasnosci firmy Revell Gmbh & Co. KG. Nielegalne podrabianie jest zabronione pod odpowiedzialnoscia sadowa.
Model, Revell Gmbh & Co. KG. firmasinin mülkiyeti altinda imal edilmistir. Kanuna aykiri taklitler mahkemece takip edilecektir.
A forma előállítója és a tulajdonjog birtokosa a Revell Gmbh & Co. KG. A jogellenes utánzatokat és hamisítványokat bíróságilag üldözik.
Mould manufactured by und property of Revell Gmbh & Co. KG. Illegal imitations are subject to prosecution.
Vorm vervaardigd door en eigendom von Revell Gmbh & Co. KG. Onrechtmatige nabootsingen worden gerechtelijk vervolgd.
Formas produzidas e de propriedade da Revell Gmbh & Co. KG. Cópias não autorizadas serão processadas juridicamente Como determinado na lei.
Modellen tillverkad av och tillhör Revell Gmbh & Co. KG. All kopiering beivras enligt lagen om upphovsrätt.
Formen er fremstillet of Revell Gmbh & Co. KG. som også har ejendomsret. Lovstridige efterligninger sagsøges.
Мoлель изготовлен6 ичвдчетсч собственностью фирмы Revell Gmbh & Co. KG. Противозбконные подделки преcледч и отсч в судебном порчдке.
Η μορφη κατασκευαστηκε και περιηλθε ιδιοκτησια της Revell Gmbh & Co. KG. Οι παραυομες μιμησεις θα καταδιωκονται δικαστικως.
Tvar byl vytvoren firmou Revell Gmbh & Co. KG. a je jejím vlastnictvím. Proti nezákonným napodobeninám se bude postupovat soudní cestou.
Forma je proizvedene in je viasnistvo Revell Gmbh & Co. KG. Neovlacene kopije bodo pravno kaznjene.

Dieser Bausatz wurde in mehrfachen Qualitäts- und Gewichtskontrollen auf Vollständigkeit überprüft. Reklamationen können nur bearbeitet werden, wenn die **Bauanleitung**, das aus der Kartonage herausgeschnittene **EAN-Strichcode-Feld** und der **Kassenbon** eingeschickt werden. Bitte haben Sie Verständnis dafür, dass wir nur Gewährleistung bei aktuellen Artikeln übernehmen können, die im Zeitraum der letzten 24 Monate erworben worden sind. **Unfrei eingesandte Reklamationssendungen werden von uns nicht angenommen!**
„Einzelteile für Umbauten können gegen Vorkasse erworben werden". Unsere Adresse: Revell GmbH & Co. KG, Abteilung X, Henschelstr. 20-30, 32257 Bünde. Dieser Direktservice gilt für die Länder: Deutschland, Benelux, Österreich, Frankreich, Großbritannien. Reklamationen aus den übrigen Ländern werden über die jeweiligen Distributeure abgewickelt. Bitte kontakten Sie Ihren Händler.

This Model Kit has been subject to extensive quality and weight checks during the manufacturing process to ensure it leaves our warehouse in perfect condition. We are only able to process applications for missing parts if the following procedure is followed. In all cases the following will be required before we are able to process any request: Original receipt (proof of purchase) original instruction sheets (will be returned) and the bar code cut out of the box. We may not be able to process requests for products that have been discontinued for more than 24 months. Products that are returned directly to us without prior authorisation by a company representative will not be accepted and returned to sender. Replacement parts for conversion or spares will continue to be available however they will incur a handling charge. Please write to: Department X Revell GmbH & Co. KG, Henschelstr 20-30, 32257 Buende.
This direct Service is only available in the following markets: Germany, Benelux, Austria, France & Great Britain, Revell GmbH & Co. KG, Boston Houso, 64-66 Queensway, Hemel Hempstead, Herts, HP2 5HA, Great Britain.
For all other markets please contact your local dealer or distributer directly.

Afin de vous donner entière satisfaction et pour nous assurer que tous les éléments nécessaires au montage de votre maquette sont présents dans la boîte, cet article a subi dans son intégralité divers contrôles qualitatifs ainsi que des contrôle de poids.
Si toutefois vous deviez nous faire part de certaines réclamations, nous vous prions de bien vouloir vous adresser à votre revendeur habituel, muni de la notice de montage, du code EAN découpé sur la boîte, ainsi que de votre ticket de caisse.
Le SAV ne sera assuré que pour les articles ayant été acquis depuis moins de 24 mois.
Les pièces de rechange utilisées pour la transformation de maquettes pourront être obtenues en pré-paiement. Dans le cas où vous n'obtiendriez pas satisfaction, vous pouvez vous adresser directement à notre service SAV à l'adresse suivante: REVELL GmbH & Co.KG, Abteilung X, Henschelstraße 20-30, D-32257 Bünde ou Revell GmbH & Co. KG, 14 B, rue du Chapeau Rouge, F-21000 Dijon, France.
Pour tous les autres marchés, merci de prendre contact avec votre detaillant ou distributeur.

Deze bouwdoos werd verscheidene malen volledig gecontroleerd op kwaliteit en gewicht. Klachten kunnen slechts in behandeling worden genomen indien de bouwhandleiding, de uit de doos geknipte EAN - streepjescode en de kassabon zijn meegezonden. Wij vragen om uw begrip dat wij alleen garantie kunnen geven voor huidige artikelen die binnen een periode van de laatste 24 maanden zijn gekocht. Onvolledig ingezonden klachten kunnen niet in behandeling worden genomen. Onderdelen voor ombouw kunnen tegen vooruitbetaling gekocht worden.
Ons adres is: Revell GmbH & Co. KG, Afdeling X, Henschelstrasse 20-30, 32257 Bünde. Duitsland.
Deze directe service geldt alleen voor de volgende landen: Duitsland, Benelux, Oostenrijk, Frankrijk, Groot Brittannïe.
Klachten afkomstig uit overige landen worden via de eventuele locale vertegenwoordigers van Revell afgewikkeld. Wij verzoeken U contact op te nemen met uw winkelier.

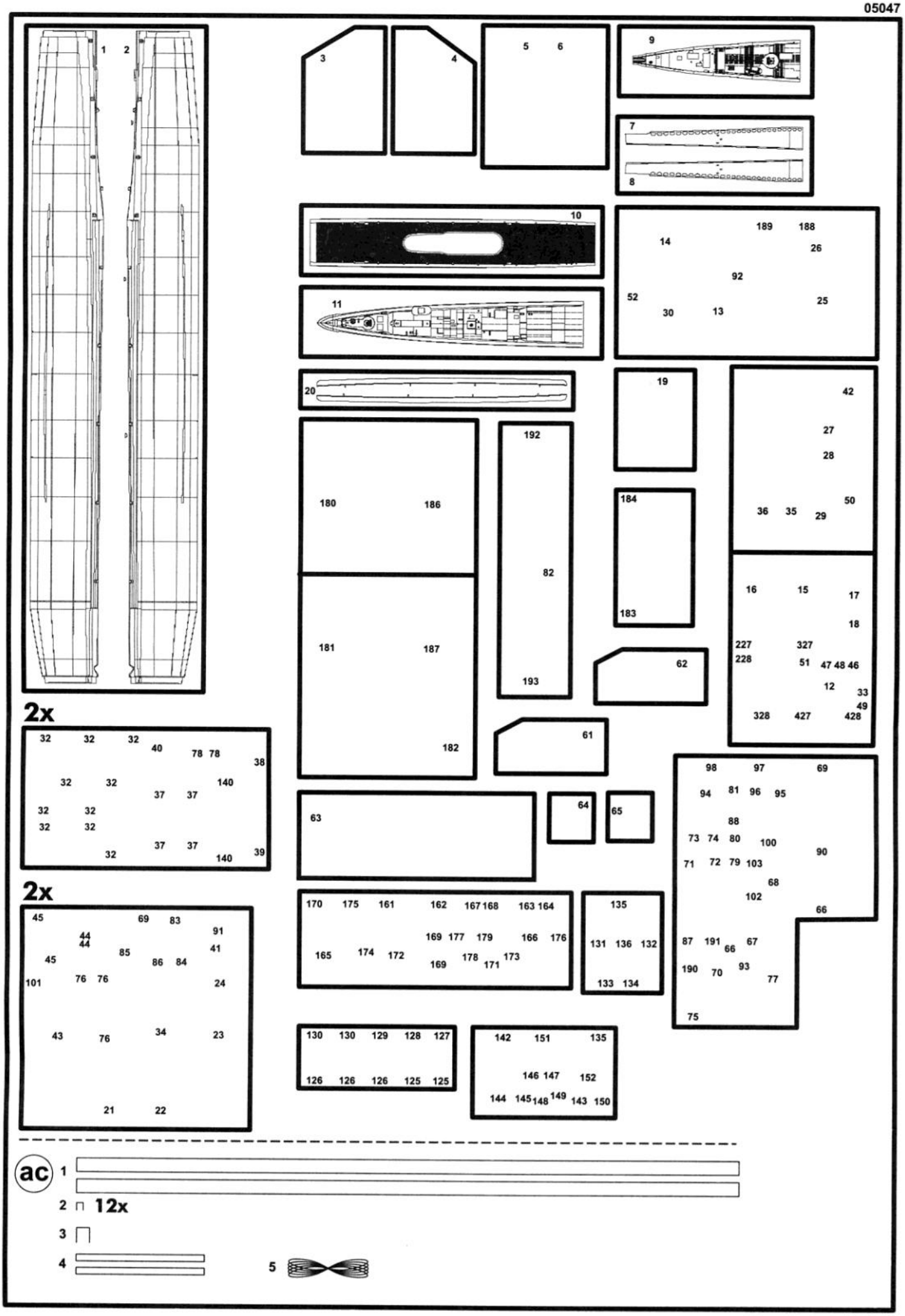
1 2
3
4
5 6
9
7
8
10
189 188
14
26
92
52
25
30 13
11
20
19
42
27
28
192
180 186
184
36 35 29 50
82
16 15 17
18
183
181 187
227 327
228 51 47 48 46
62
12
33
49
193
328 427 428
61
182
2x
32 32 32 40 78 78 38
32 32 140
37 37
32 32
32 32
37 37
32 140 39
98 97 69
94 81 96 95
88
73 74 80 100
90
71 72 79 103
68
102
66
63
64
65
2x
45 69 83
44 91
44 41
85
45 86 84
101 76 76 24
170 175 161 162 167 168 163 164
169 177 179 166 176
165 174 172 178 173
169 171
135
131 136 132
133 134
87 191 66 67
190 70 93
77
75
43 76 34 23
130 130 129 128 127
126 126 126 125 125
142 151 135
146 147 152
144 145 148 149 143 150
ac 1
2 12x
3
4
5

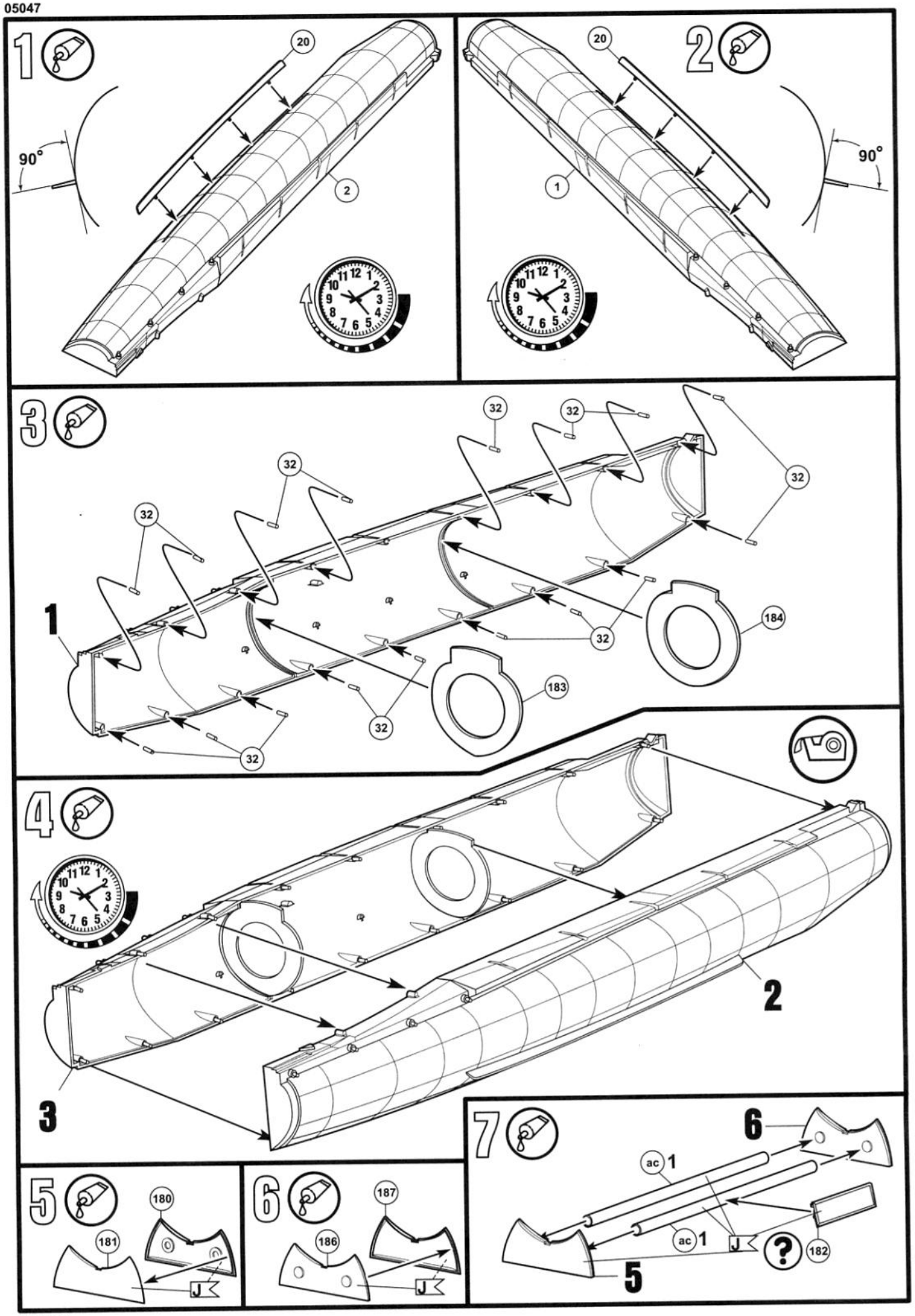
1
20
2
90°
2
20
1
90°
3
32
1
184
183
4
2
3
5
180
181
J
6
187
186
J
7
6
ac 1
ac 1
J
182
5

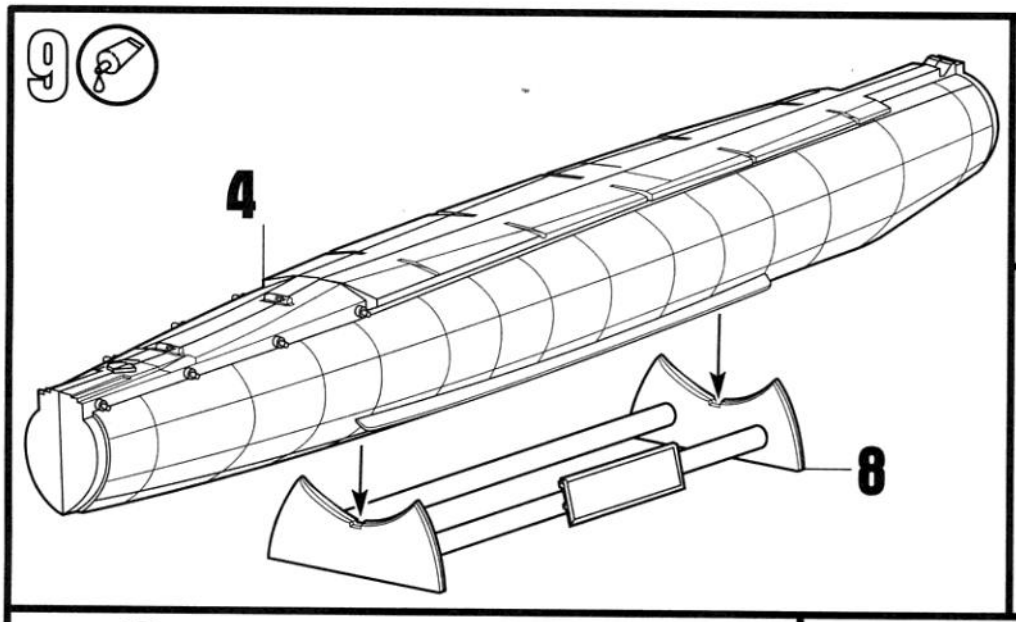
9
4
8

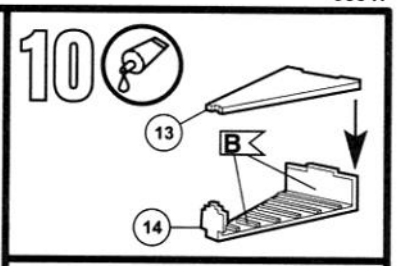
10
13
B
14

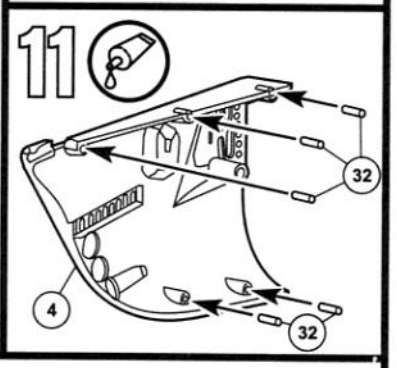
11
32
4
32

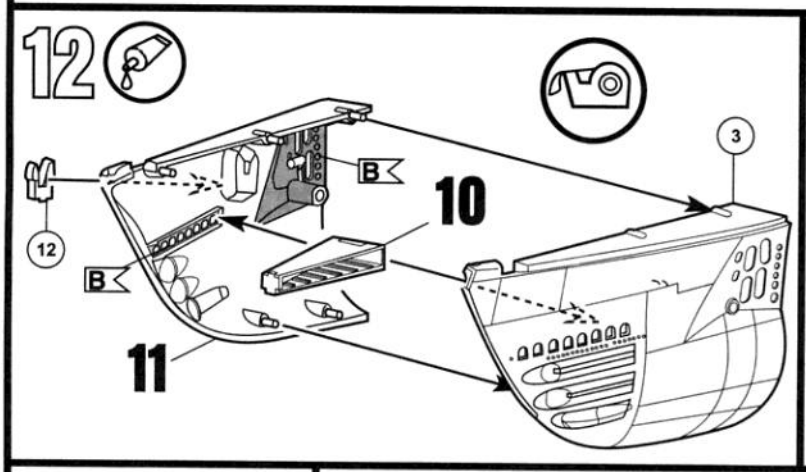
12
3
B
10
12
B
11

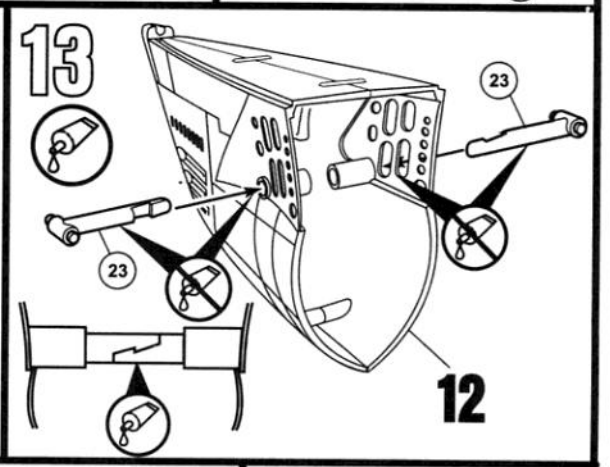
13
23
23
12

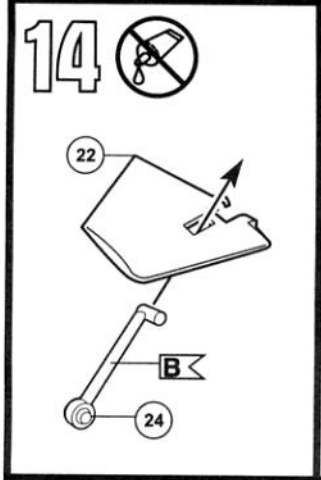
14
22
B
24

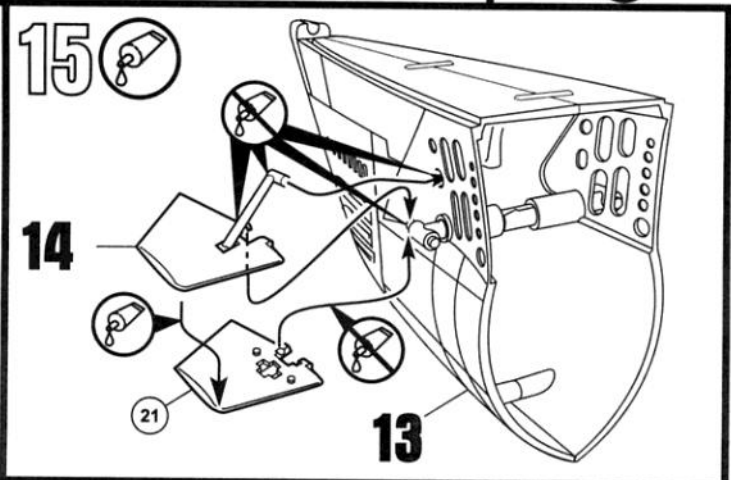
15
14
21
13

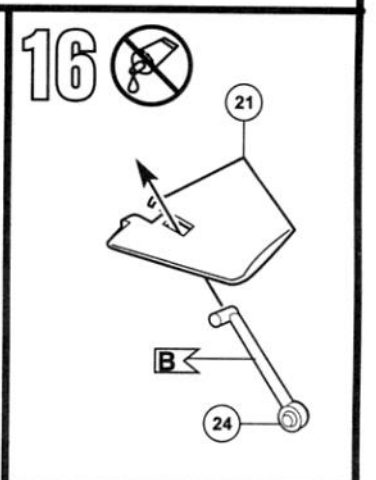
16
21
B
24

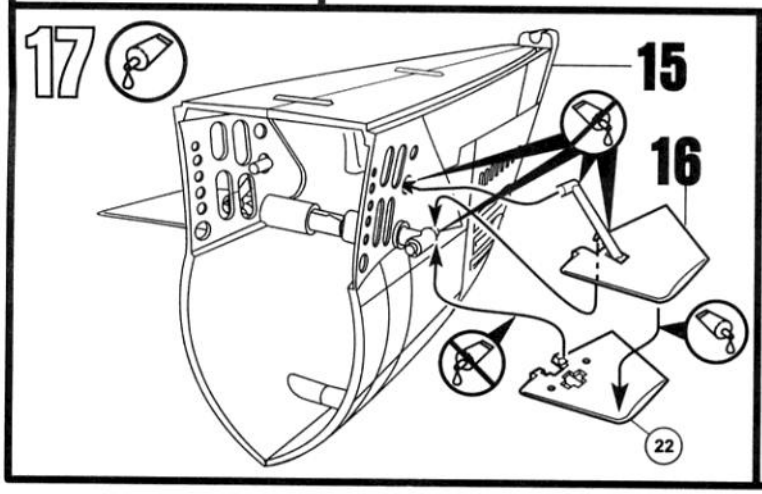
17
15
16
22

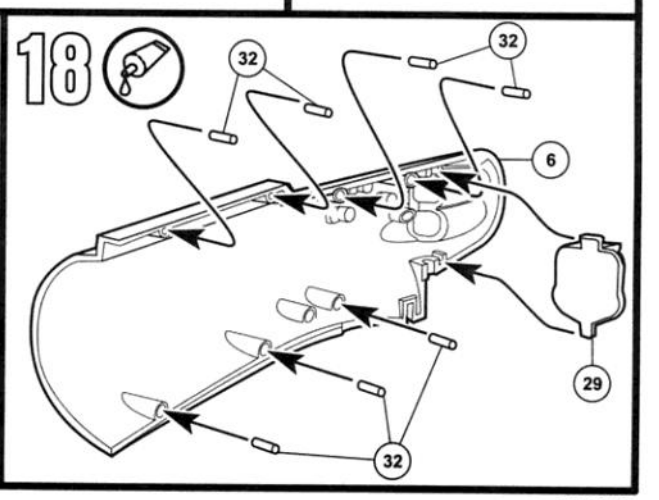
18
32
32
6
29
32

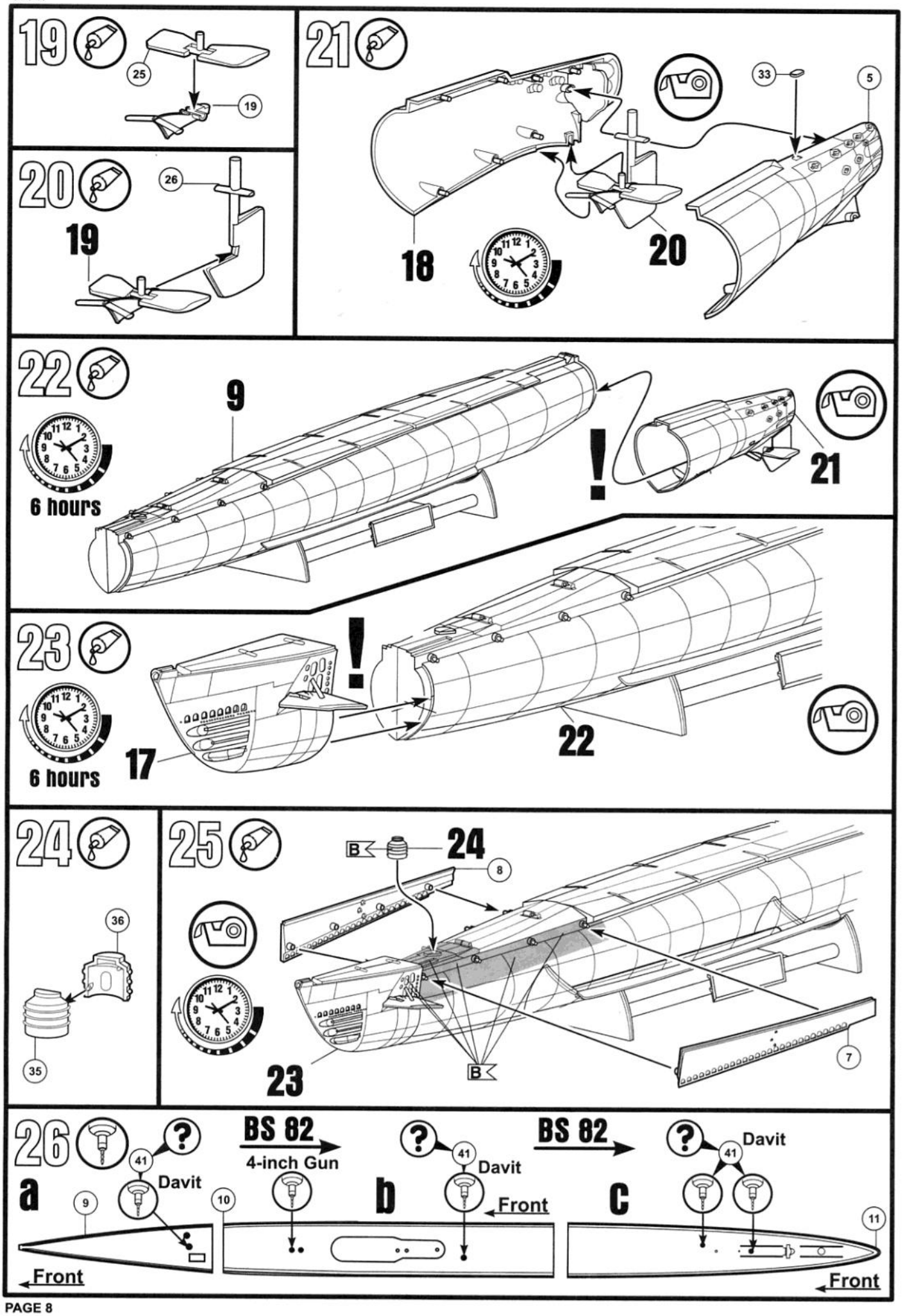
19
25
19
20
26
19
21
33
5
18
20
22
9
6 hours
!
21
23
6 hours
17
!
22
24
36
35
25
B
24
8
23
B
7
26
a
41
Davit
9
Front
BS 82
4-inch Gun
b
41
Davit
10
Front
BS 82
c
41
Davit
11
Front

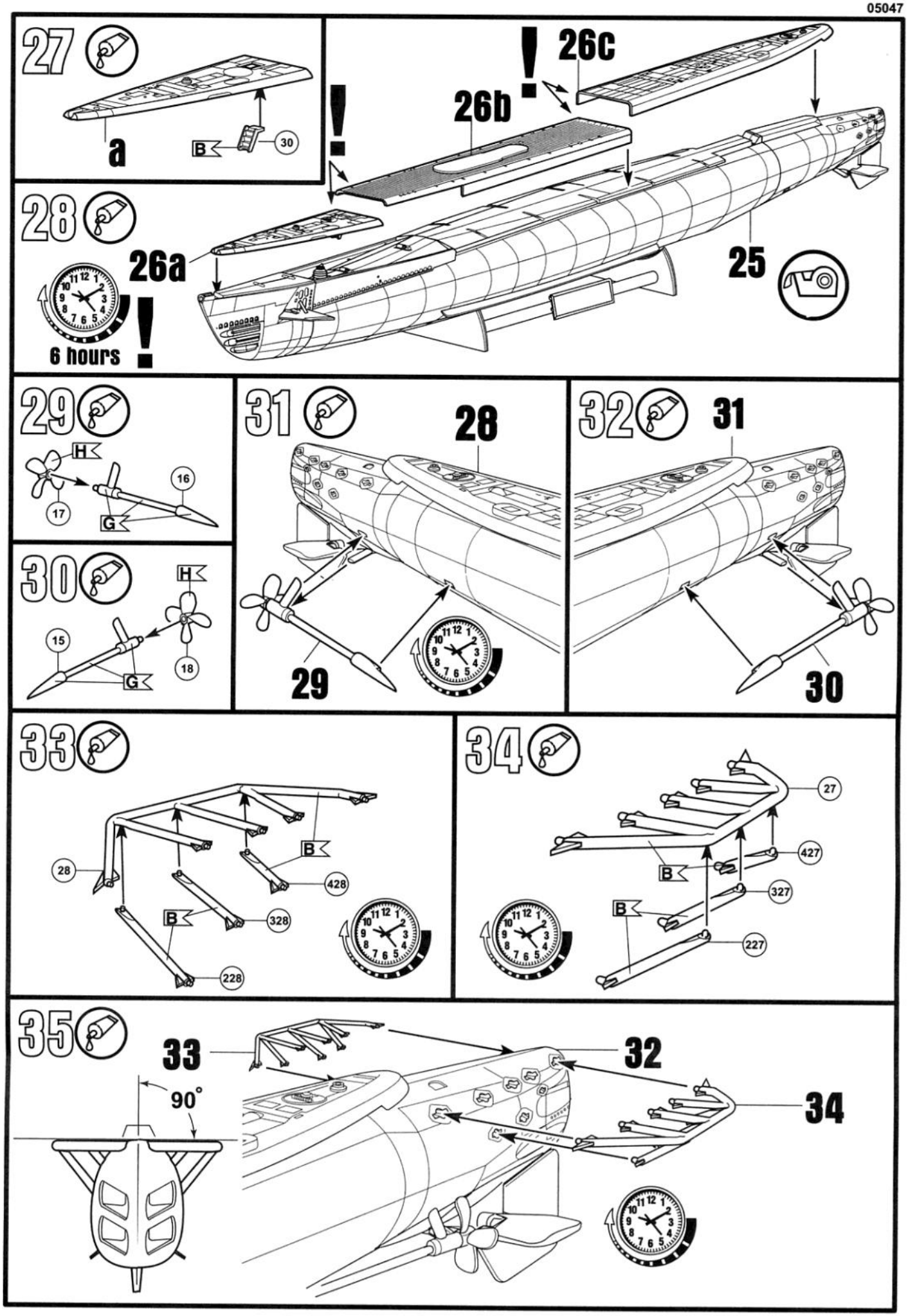
27
a
B
30
26c
26b
26a
25
28
6 hours
29
H
16
17
G
30
H
15
18
G
31
28
29
32
31
30
33
28
B
428
B
328
228
34
27
427
B
327
B
227
35
33
32
34
90°

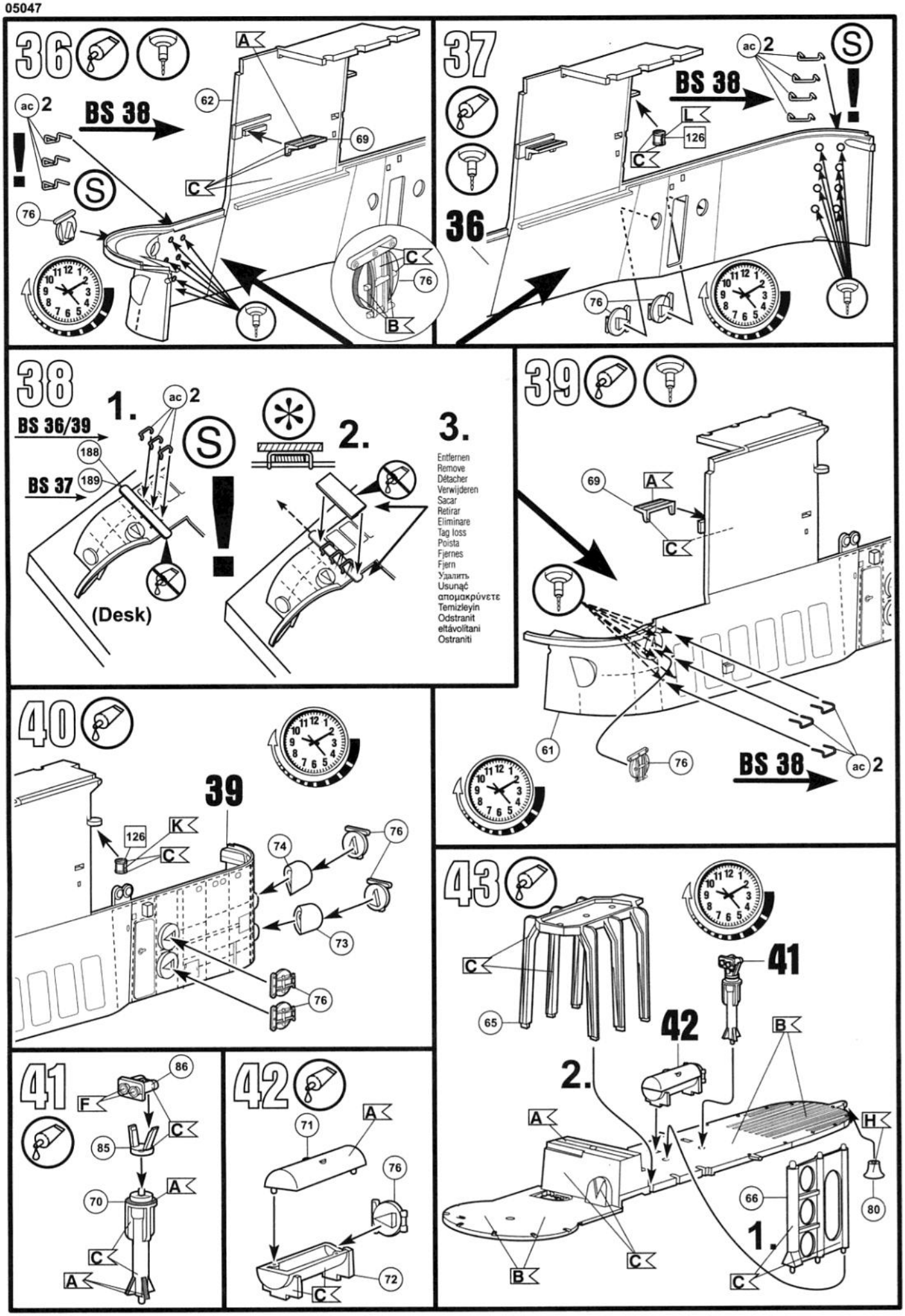
36
BS 38
ac 2
A
62
69
C
76
B
37
BS 38
ac 2
L
126
C
36
76
38
1.
BS 36/39
BS 37
188
189
ac 2
(Desk)
2.
3.
Entfernen
Remove
Détacher
Verwijderen
Sacar
Retirar
Eliminare
Tag loss
Poista
Fjernes
Fjern
Удалить
Usunąć
απομακρύνετε
Temizleyin
Odstranit
eltávolítani
Ostraniti
39
69
A
C
61
76
BS 38
ac 2
40
39
126
K
C
74
76
73
76
41
86
F
C
85
A
70
C
A
42
71
A
76
72
C
43
C
65
41
42
2.
B
A
H
66
80
1.
B
C
C

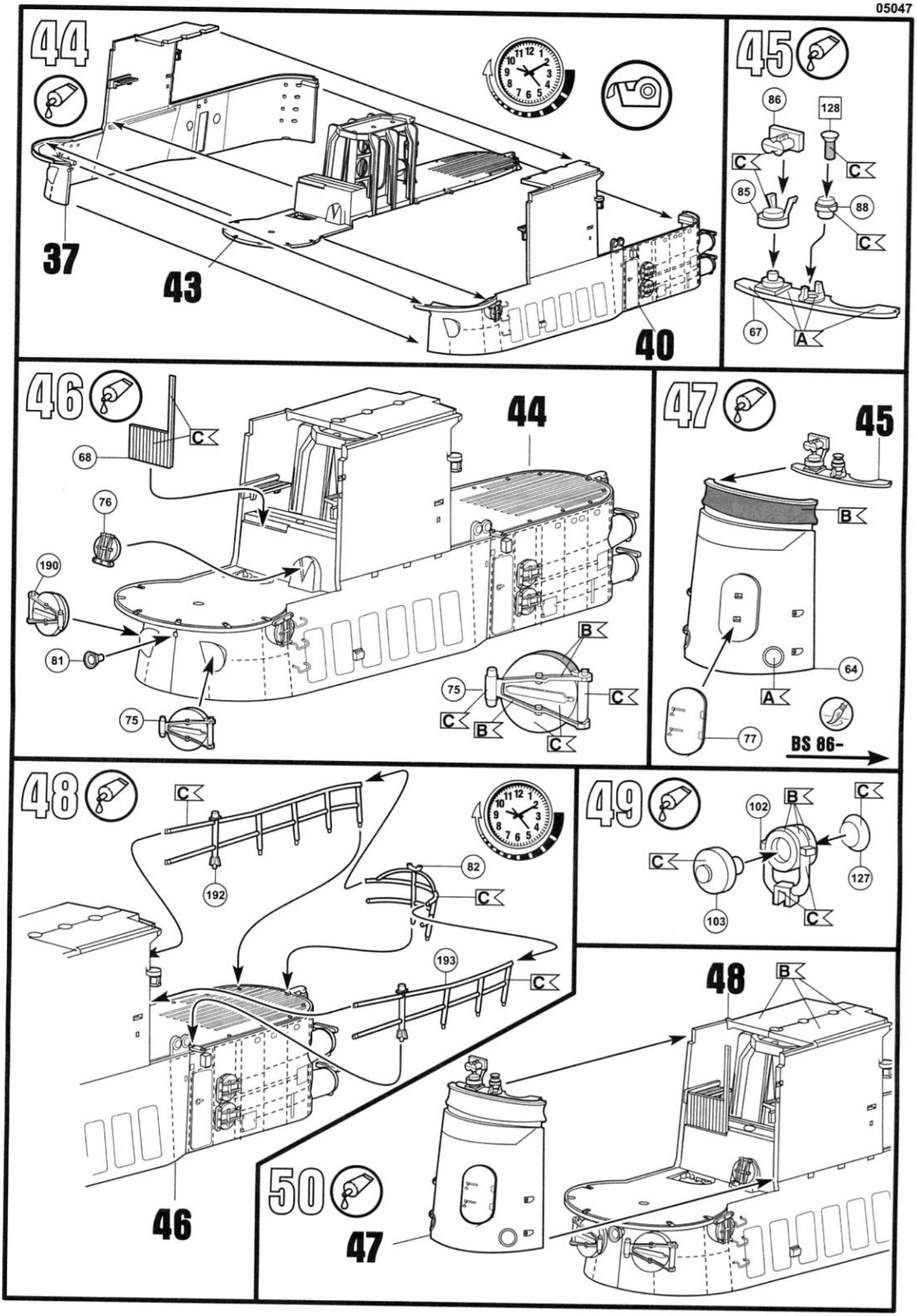
44
37
43
40
45
86
128
C
85
88
67
A
46
68
76
190
81
75
B
44
47
45
64
77
BS 86-
48
192
82
193
46
49
102
127
103
50
47

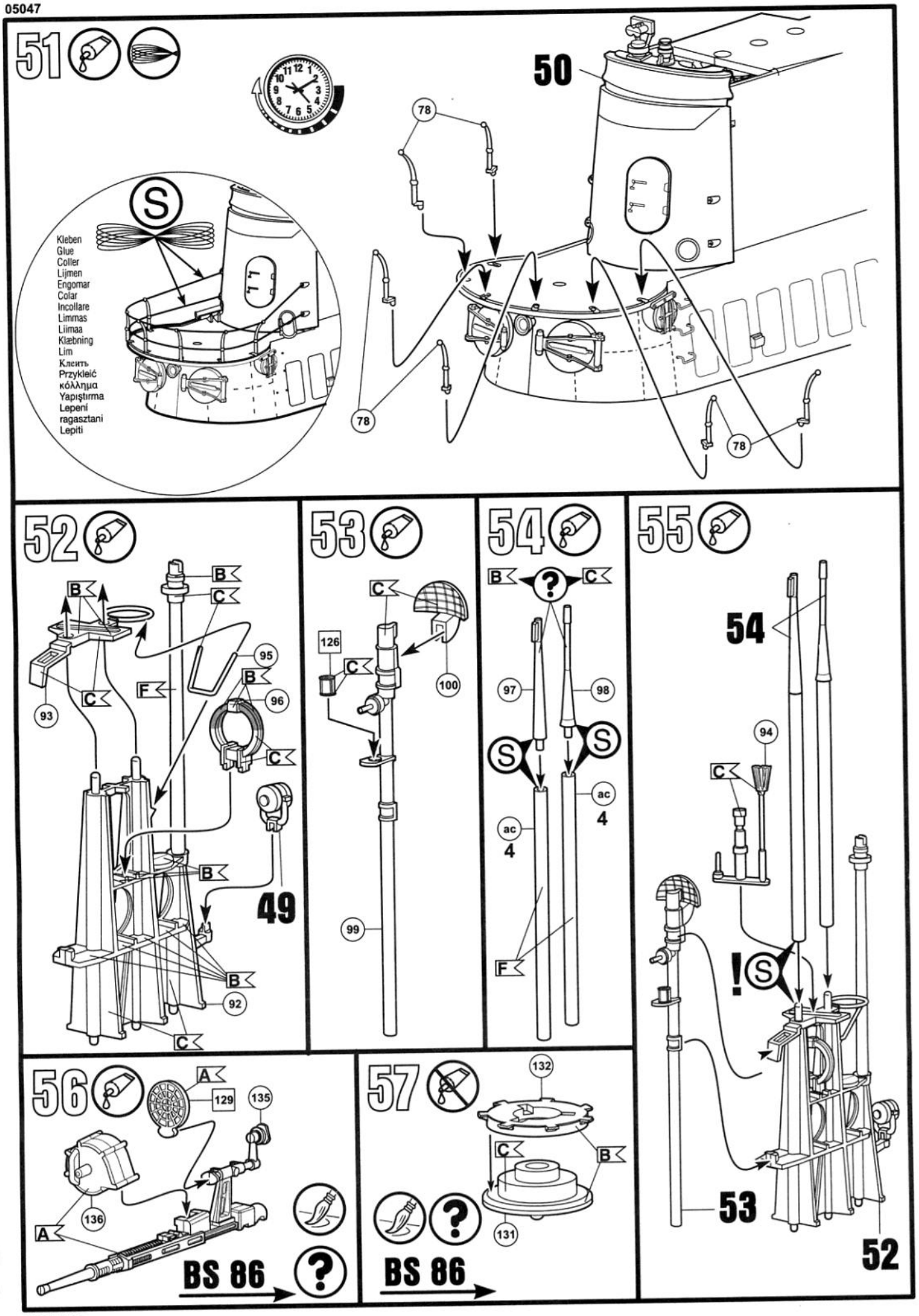
51
50
78
S
Kleben
Glue
Coller
Lijmen
Engomar
Colar
Incollare
Limmas
Liimaa
Klæbning
Lim
Клеить
Przykleić
κόλλημα
Yapıştırma
Lepení
ragasztani
Lepiti
52
B
C
95
F
96
93
49
92
53
126
100
99
54
97
98
S
ac
4
55
94
!
53
52
56
A
129
135
136
BS 86
57
132
131
BS 86

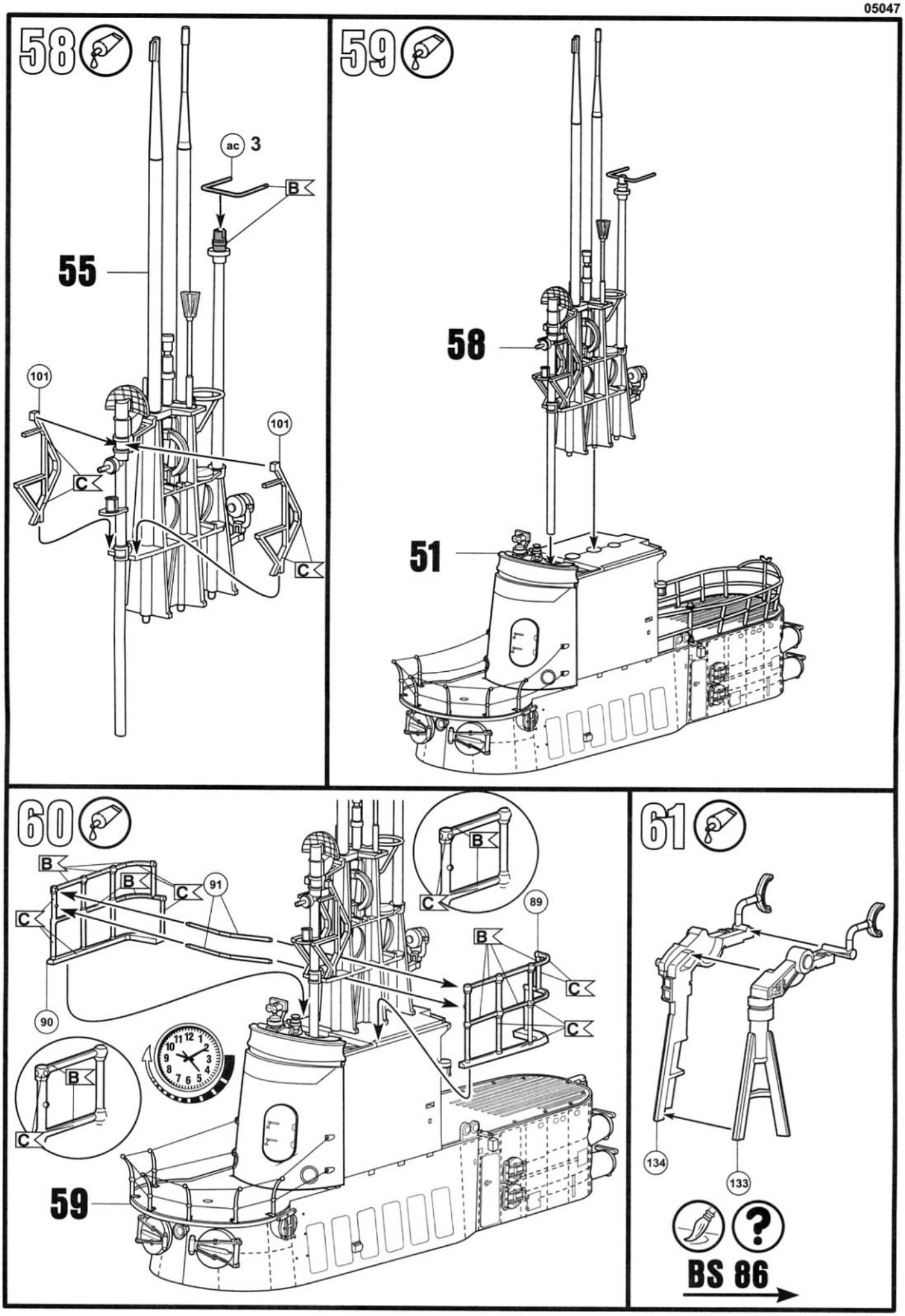
58
ac 3
B
55
101
101
C
C
59
58
51
60
B
B
C
91
C
B
C
89
B
C
C
90
B
C
59
61
134
133
BS 86

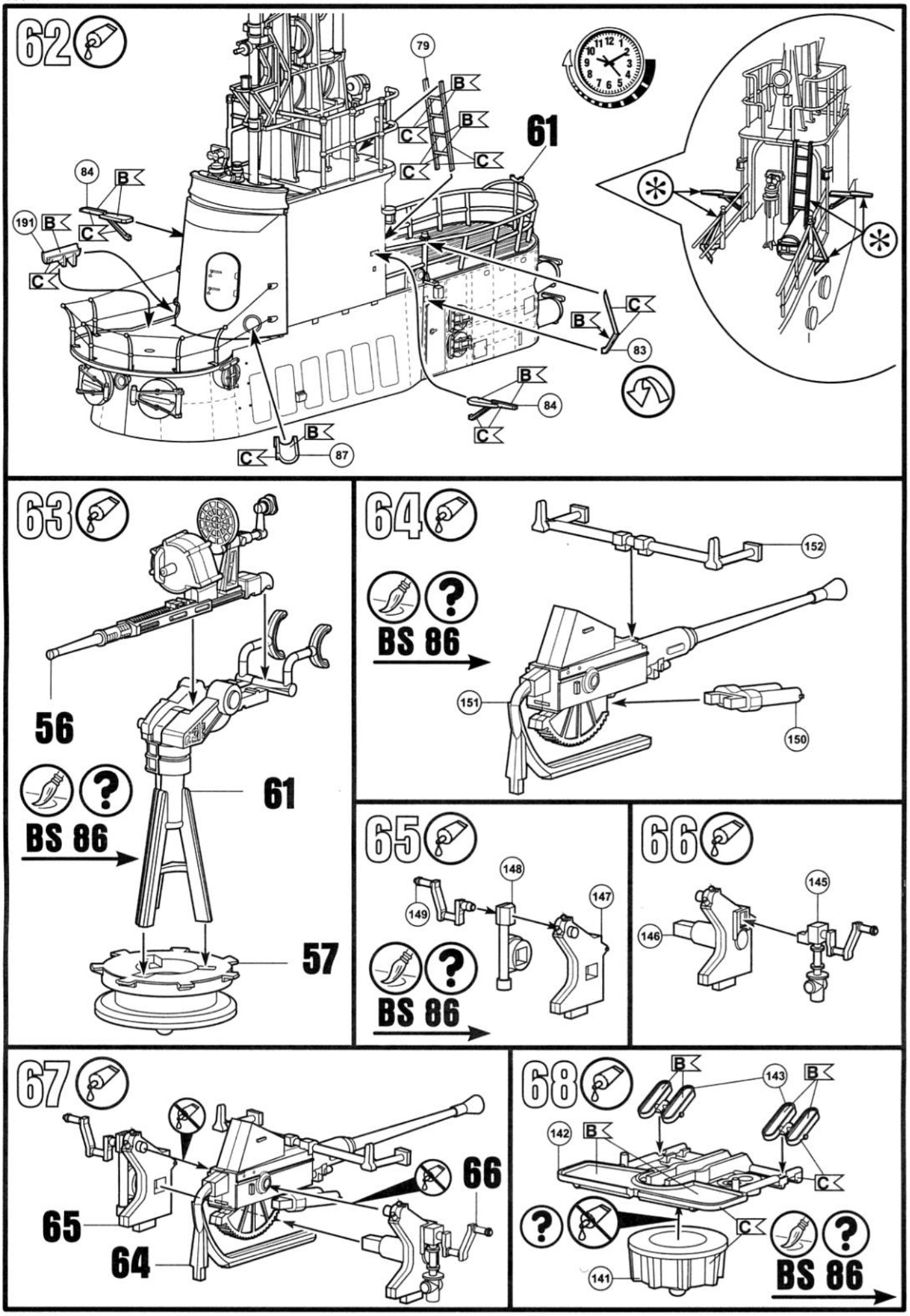
62
79
B
B
C
C
C
61
84
B
191
B
C
C
C
B
83
B
84
C
B
C
87
63
56
61
BS 86
57
64
152
BS 86
151
150
65
148
149
147
BS 86
66
145
146
67
66
65
64
68
B
143
B
142
B
C
C
141
BS 86

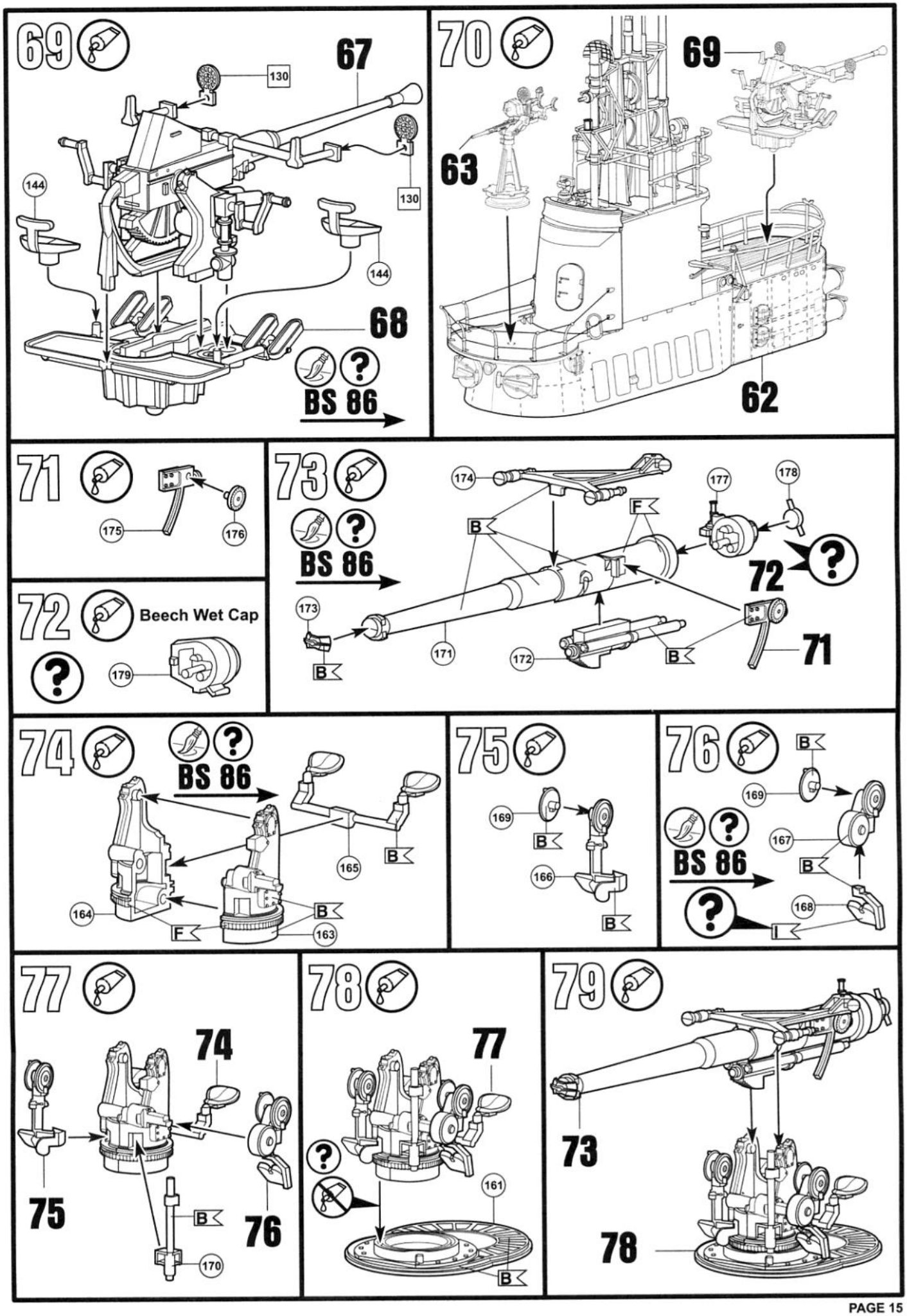
69
67
130
130
144
144
68
BS 86
70
69
63
62
71
175
176
73
174
177
178
F
B
BS 86
72
173
B
171
172
B
71
72
Beech Wet Cap
179
74
BS 86
165
B
164
F
B
163
75
169
B
166
B
76
B
169
167
B
BS 86
168
I
77
74
75
B
76
170
78
77
161
B
79
73
78

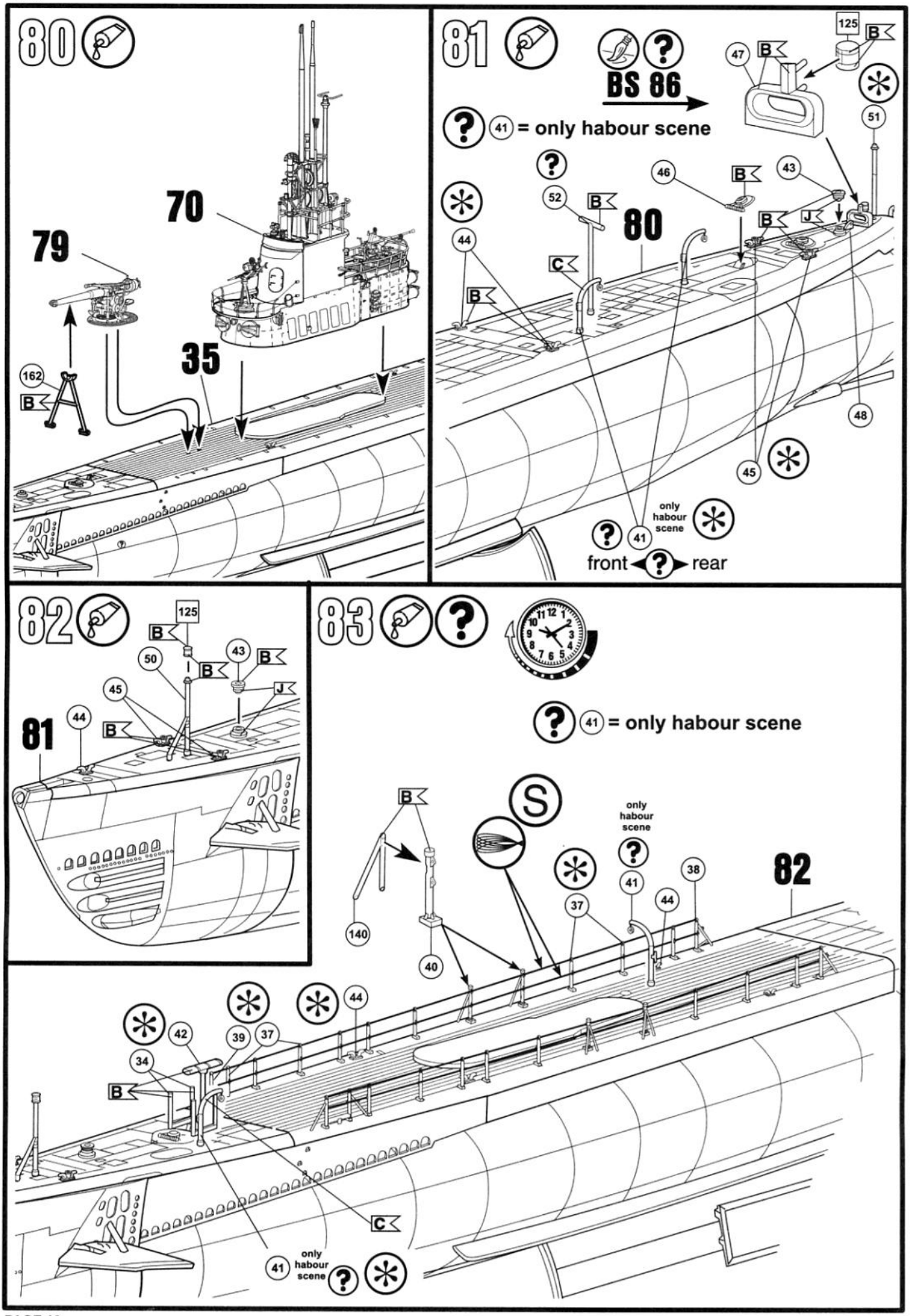
80
70
79
35
162
B
81
BS 86
41 = only habour scene
125
B
47
51
46
43
52
80
44
C
J
48
45
only habour scene
41
front
rear
82
125
50
43
45
44
J
83
41 = only habour scene
S
only habour scene
41
38
37
44
140
40
42
39
34
C

84

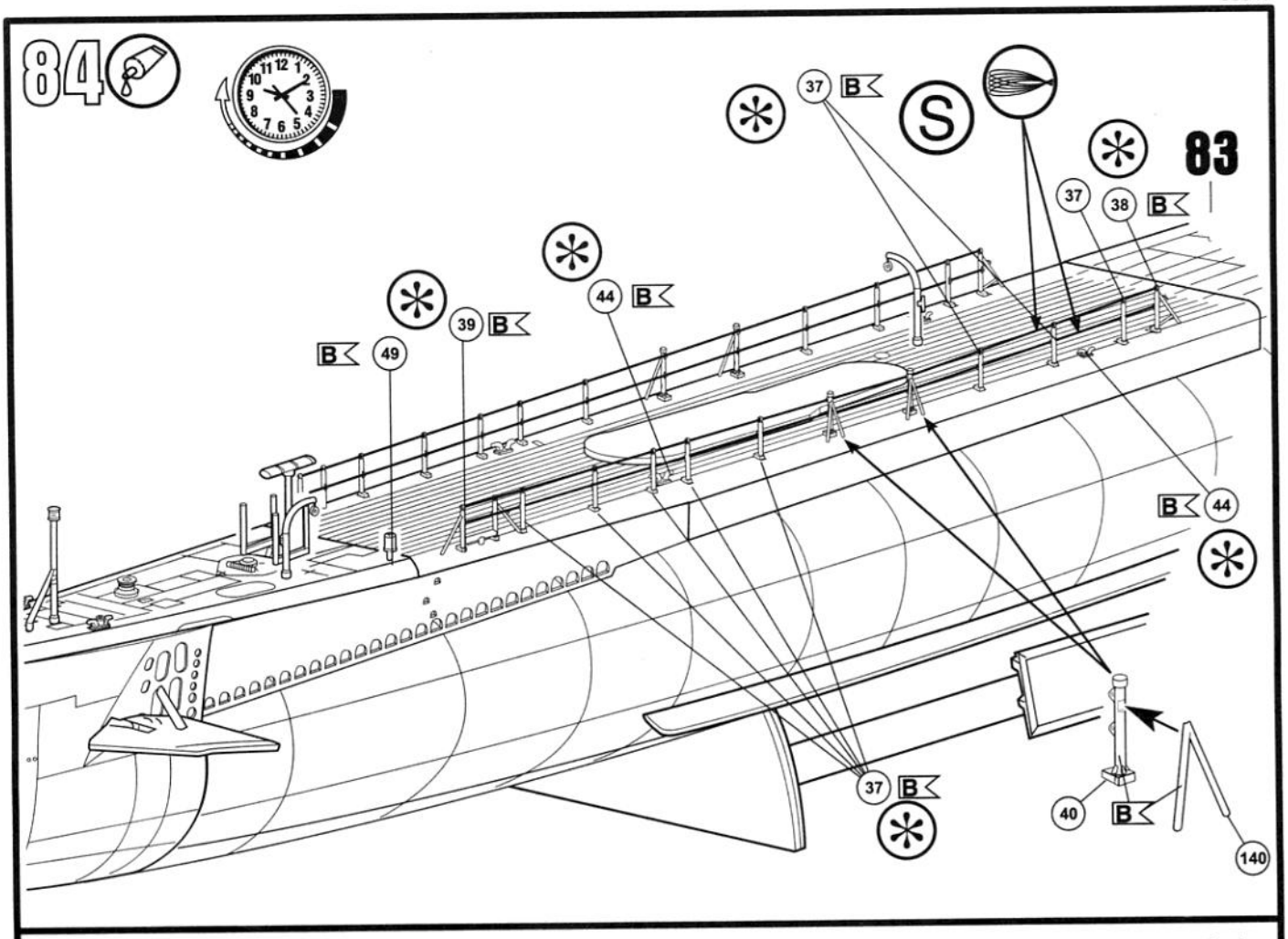

85

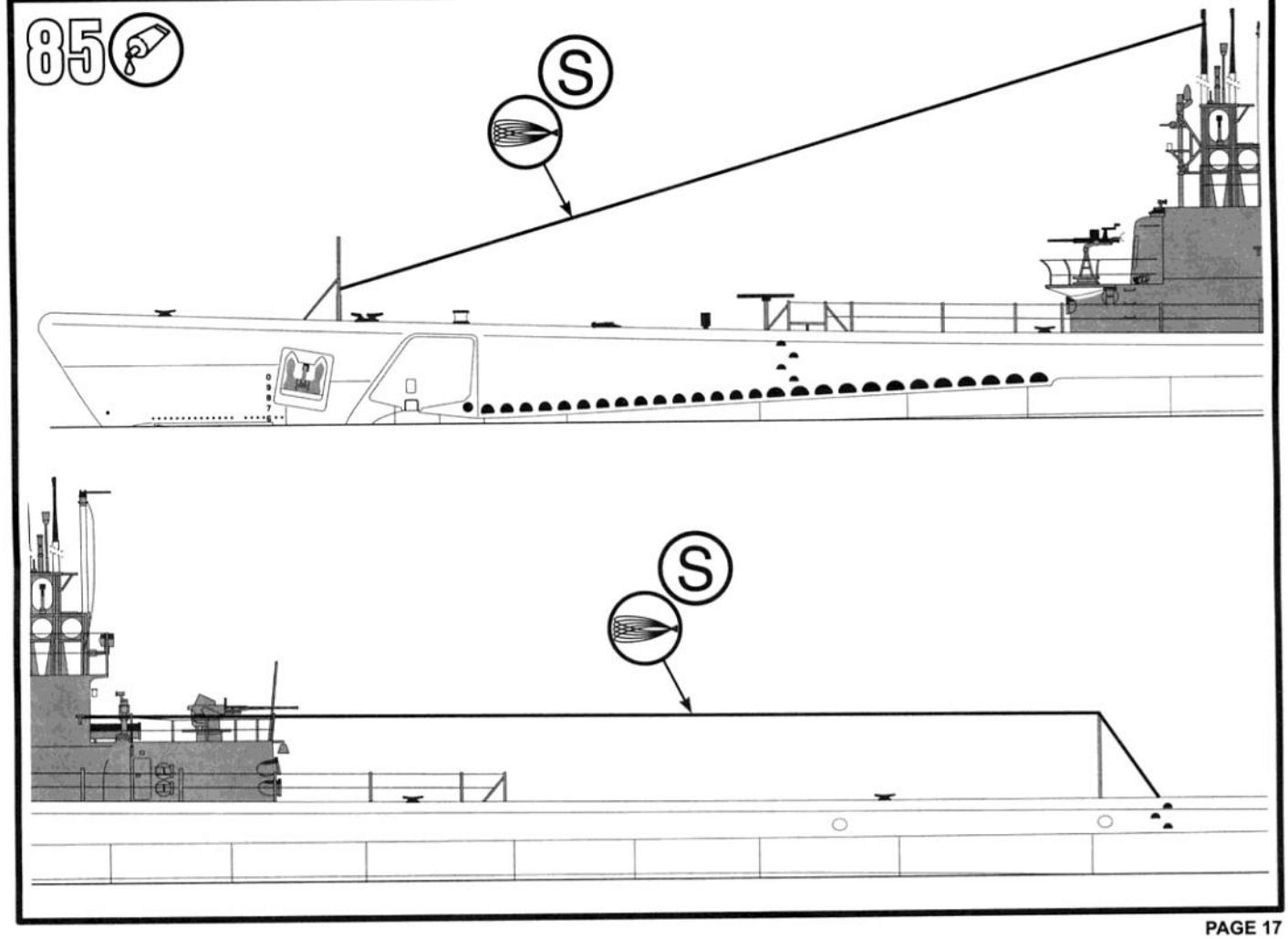

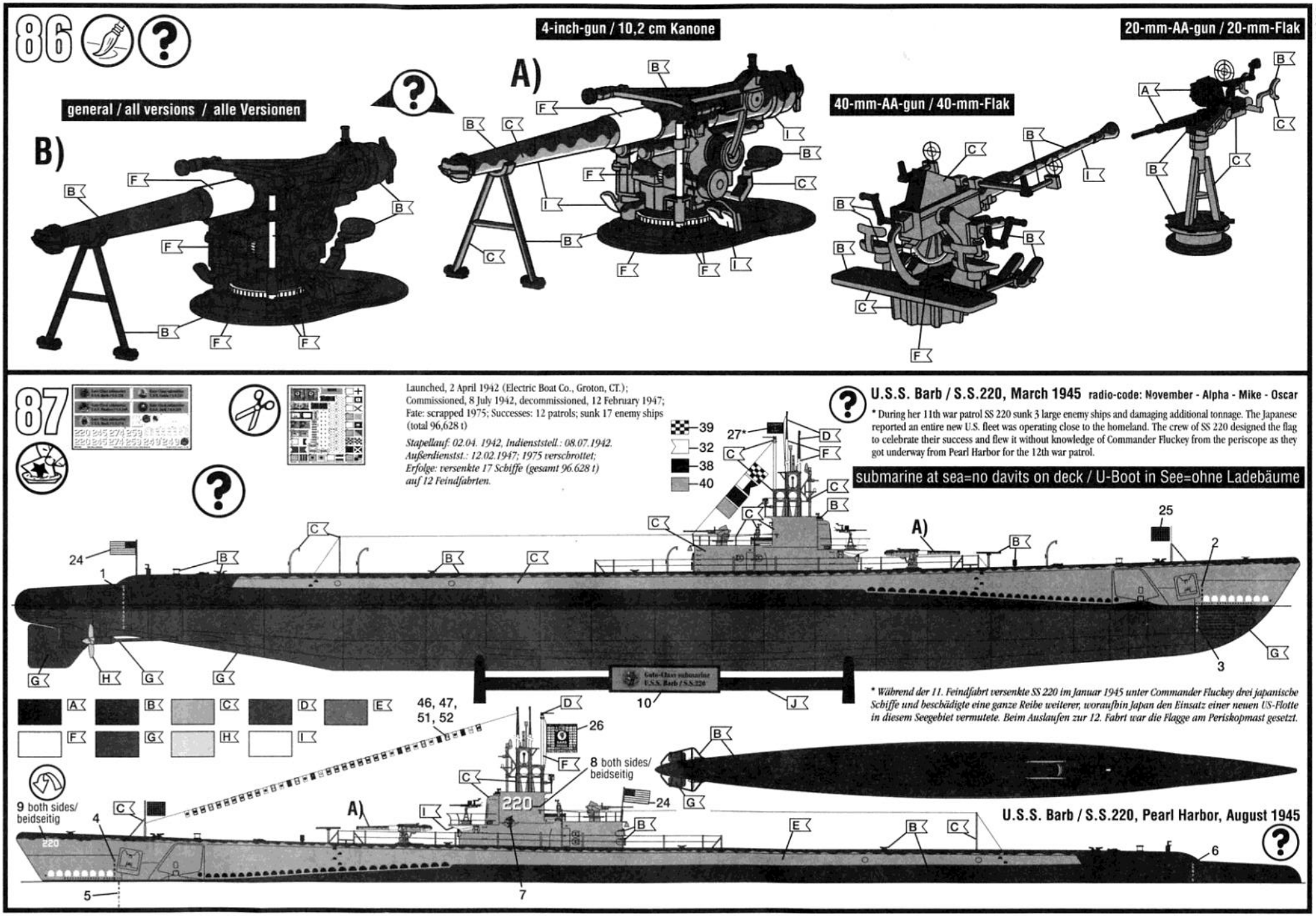
86
4-inch-gun / 10,2 cm Kanone
20-mm-AA-gun / 20-mm-Flak
general / all versions / alle Versionen
A)
B)
40-mm-AA-gun / 40-mm-Flak
87
Launched, 2 April 1942 (Electric Boat Co., Groton, CT.);
Commissioned, 8 July 1942, decommissioned, 12 February 1947;
Fate: scrapped 1975; Successes: 12 patrols; sunk 17 enemy ships (total 96,628 t)
Stapellauf: 02.04. 1942, Indienststell.: 08.07.1942.
Außerdienstst.: 12.02.1947; 1975 verschrottet;
Erfolge: versenkte 17 Schiffe (gesamt 96.628 t) auf 12 Feindfahrten.
U.S.S. Barb / S.S.220, March 1945 radio-code: November - Alpha - Mike - Oscar
* During her 11th war patrol SS 220 sunk 3 large enemy ships and damaging additional tonnage. The Japanese reported an entire new U.S. fleet was operating close to the homeland. The crew of SS 220 designed the flag to celebrate their success and flew it without knowledge of Commander Fluckey from the periscope as they got underway from Pearl Harbor for the 12th war patrol.
submarine at sea=no davits on deck / U-Boot in See=ohne Ladebäume
* Während der 11. Feindfahrt versenkte SS 220 im Januar 1945 unter Commander Fluckey drei japanische Schiffe und beschädigte eine ganze Reihe weiterer, woraufhin Japan den Einsatz einer neuen US-Flotte in diesem Seegebiet vermutete. Beim Auslaufen zur 12. Fahrt war die Flagge am Periskopmast gesetzt.
46, 47, 51, 52
8 both sides/ beidseitig
9 both sides/ beidseitig
U.S.S. Barb / S.S.220, Pearl Harbor, August 1945

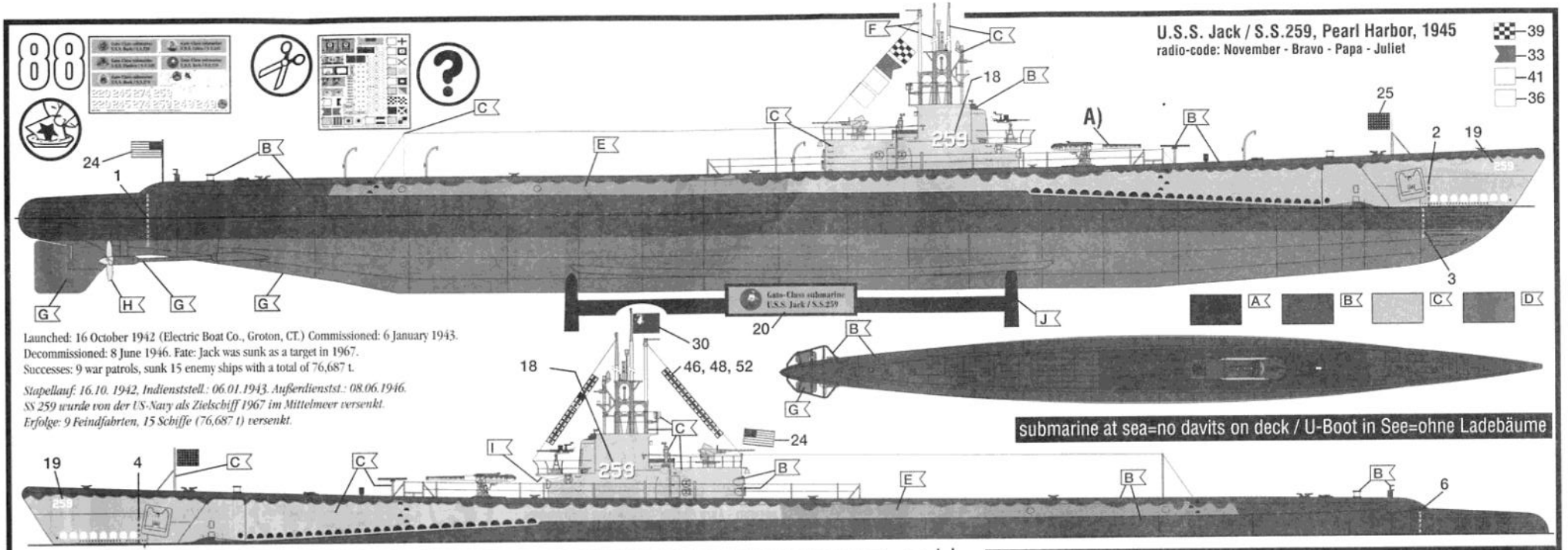
88
U.S.S. Jack / S.S.259, Pearl Harbor, 1945
radio-code: November - Bravo - Papa - Juliet
39
33
41
36
A)
Gato-Class submarine
U.S.S. Jack / S.S.259
Launched: 16 October 1942 (Electric Boat Co., Groton, CT.) Commissioned: 6 January 1943.
Decommissioned: 8 June 1946. Fate: Jack was sunk as a target in 1967.
Successes: 9 war patrols, sunk 15 enemy ships with a total of 76,687 t.
Stapellauf: 16.10. 1942, Indienststell.: 06.01.1943. Außerdienstst.: 08.06.1946.
SS 259 wurde von der US-Navy als Zielschiff 1967 im Mittelmeer versenkt.
Erfolge: 9 Feindfahrten, 15 Schiffe (76,687 t) versenkt.
46, 48, 52
submarine at sea=no davits on deck / U-Boot in See=ohne Ladebäume

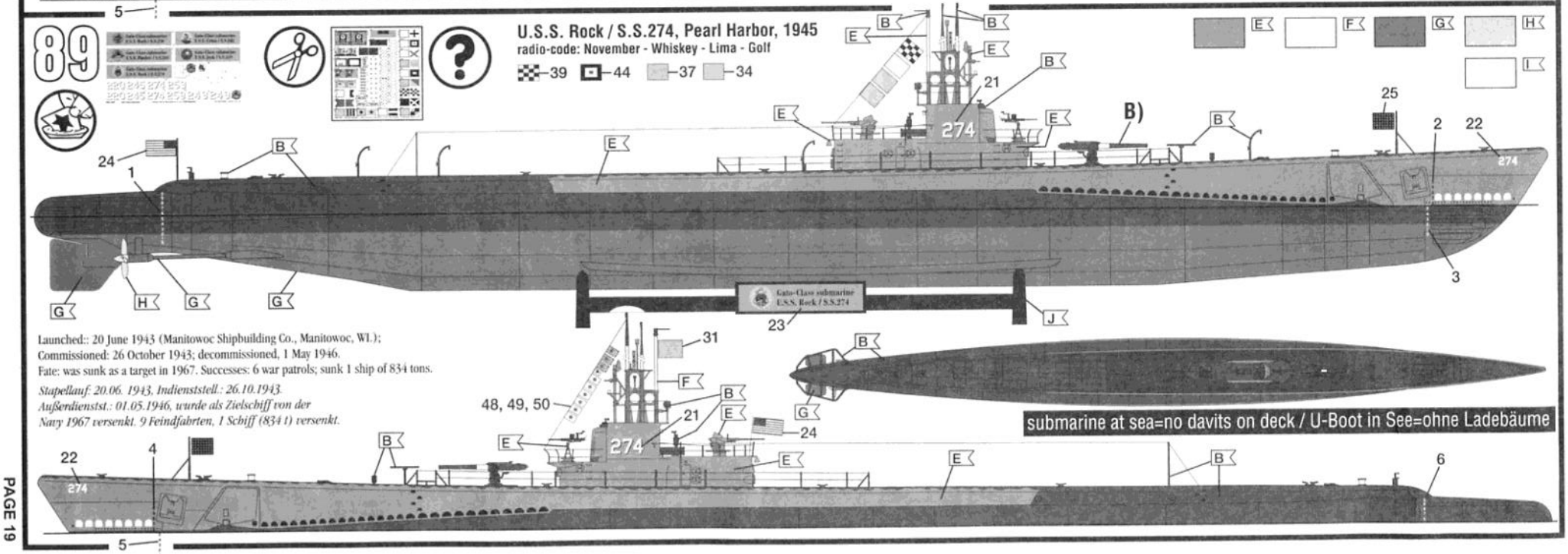
89
U.S.S. Rock / S.S.274, Pearl Harbor, 1945
radio-code: November - Whiskey - Lima - Golf
39
44
37
34
B)
Gato-Class submarine
U.S.S. Rock / S.S.274
Launched:: 20 June 1943 (Manitowoc Shipbuilding Co., Manitowoc, WI.);
Commissioned: 26 October 1943; decommissioned, 1 May 1946.
Fate: was sunk as a target in 1967. Successes: 6 war patrols; sunk 1 ship of 834 tons.
Stapellauf: 20.06. 1943, Indienststell.: 26.10.1943.
Außerdienstst.: 01.05.1946, wurde als Zielschiff von der
Navy 1967 versenkt. 9 Feindfahrten, 1 Schiff (834 t) versenkt.
48, 49, 50
submarine at sea=no davits on deck / U-Boot in See=ohne Ladebäume

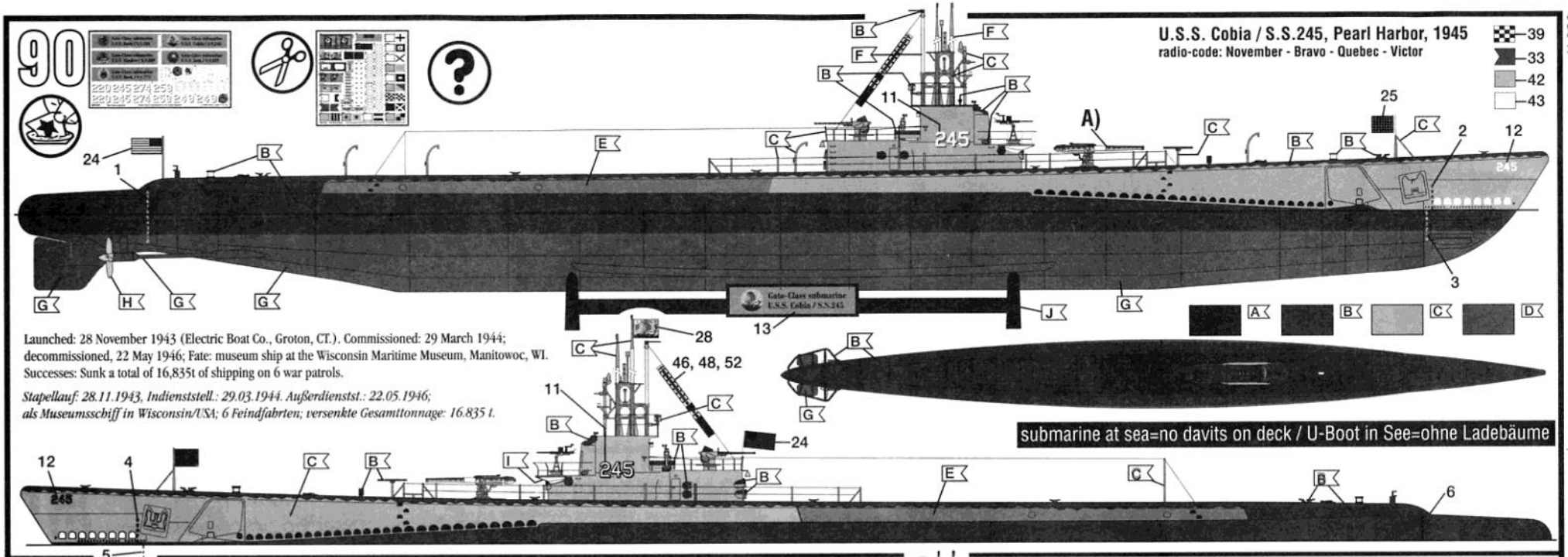
90
U.S.S. Cobia / S.S.245, Pearl Harbor, 1945
radio-code: November - Bravo - Quebec - Victor
39
33
42
43
A)
Gato-Class submarine
U.S.S. Cobia / S.S.245
Launched: 28 November 1943 (Electric Boat Co., Groton, CT.). Commissioned: 29 March 1944; decommissioned, 22 May 1946; Fate: museum ship at the Wisconsin Maritime Museum, Manitowoc, WI. Successes: Sunk a total of 16,835t of shipping on 6 war patrols.
Stapellauf: 28.11.1943, Indienststell.: 29.03.1944. Außerdienstst.: 22.05.1946; als Museumsschiff in Wisconsin/USA; 6 Feindfahrten; versenkte Gesamttonnage: 16.835 t.
46, 48, 52
submarine at sea=no davits on deck / U-Boot in See=ohne Ladebäume

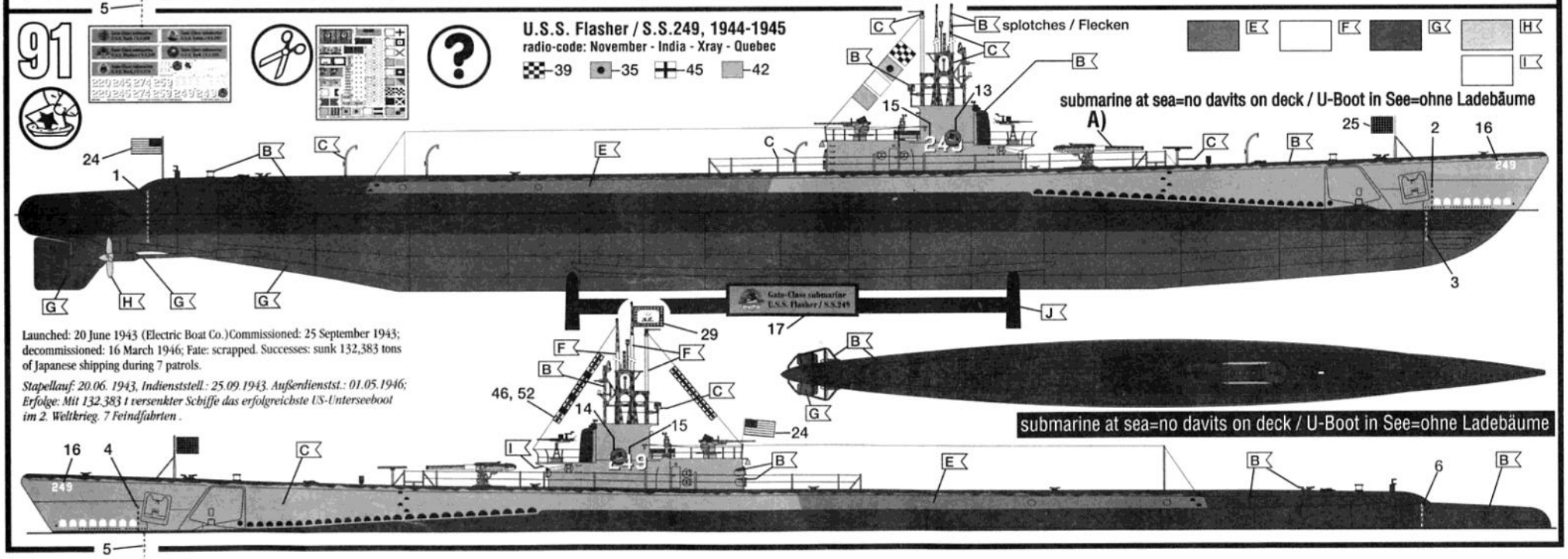
91
U.S.S. Flasher / S.S.249, 1944-1945
radio-code: November - India - Xray - Quebec
39
35
45
42
splotches / Flecken
A)
submarine at sea=no davits on deck / U-Boot in See=ohne Ladebäume
Gato-Class submarine
U.S.S. Flasher / S.S.249
Launched: 20 June 1943 (Electric Boat Co.)Commissioned: 25 September 1943; decommissioned: 16 March 1946; Fate: scrapped. Successes: sunk 132,383 tons of Japanese shipping during 7 patrols.
Stapellauf: 20.06. 1943, Indienststell.: 25.09.1943. Außerdienstst.: 01.05.1946; Erfolge: Mit 132.383 t versenkter Schiffe das erfolgreichste US-Unterseeboot im 2. Weltkrieg. 7 Feindfahrten.
46, 52
submarine at sea=no davits on deck / U-Boot in See=ohne Ladebäume